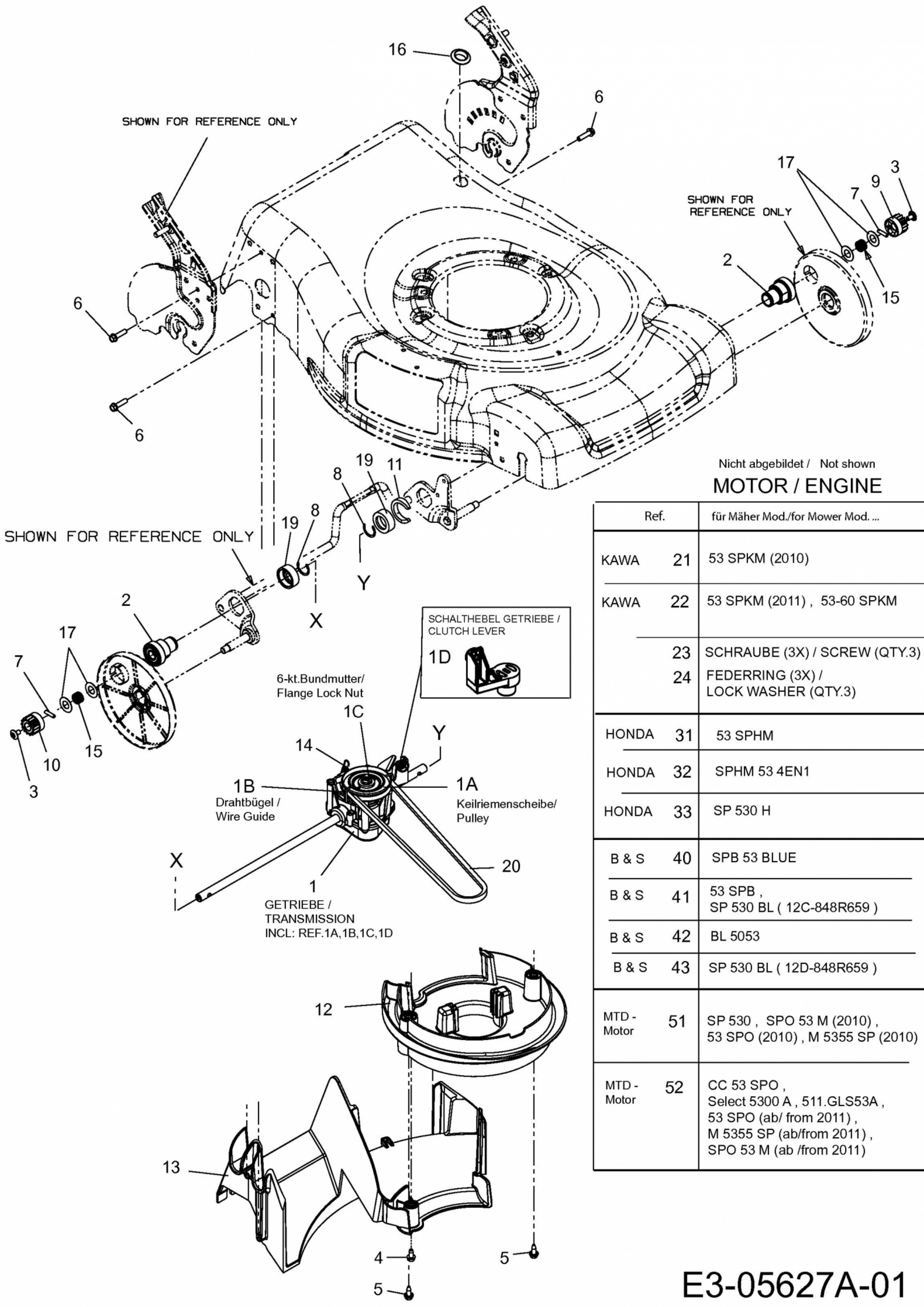

Nicht abgebildet / Not shown

MOTOR / ENGINE

Ref.		für Mäher Mod./for Mower Mod. ...
KAWA	21	53 SPKM (2010)
KAWA	22	53 SPKM (2011) , 53-60 SPKM
	23	SCHRAUBE (3X) / SCREW (QTY.3)
	24	FEDERRING (3X) / LOCK WASHER (QTY.3)
HONDA	31	53 SPHM
HONDA	32	SPHM 53 4EN1
HONDA	33	SP 530 H
B & S	40	SPB 53 BLUE
B & S	41	53 SPB , SP 530 BL (12C-848R659)
B & S	42	BL 5053
B & S	43	SP 530 BL (12D-848R659)
MTD - Motor	51	SP 530 , SPO 53 M (2010) , 53 SPO (2010) , M 5355 SP (2010)
MTD - Motor	52	CC 53 SPO , Select 5300 A , 511.GLS53A , 53 SPO (ab/ from 2011) , M 5355 SP (ab/from 2011) , SPO 53 M (ab /from 2011)

E3-05627A-01