bis 13.11.2016
to 13.11.2016
jusqu`au 13.11.2016

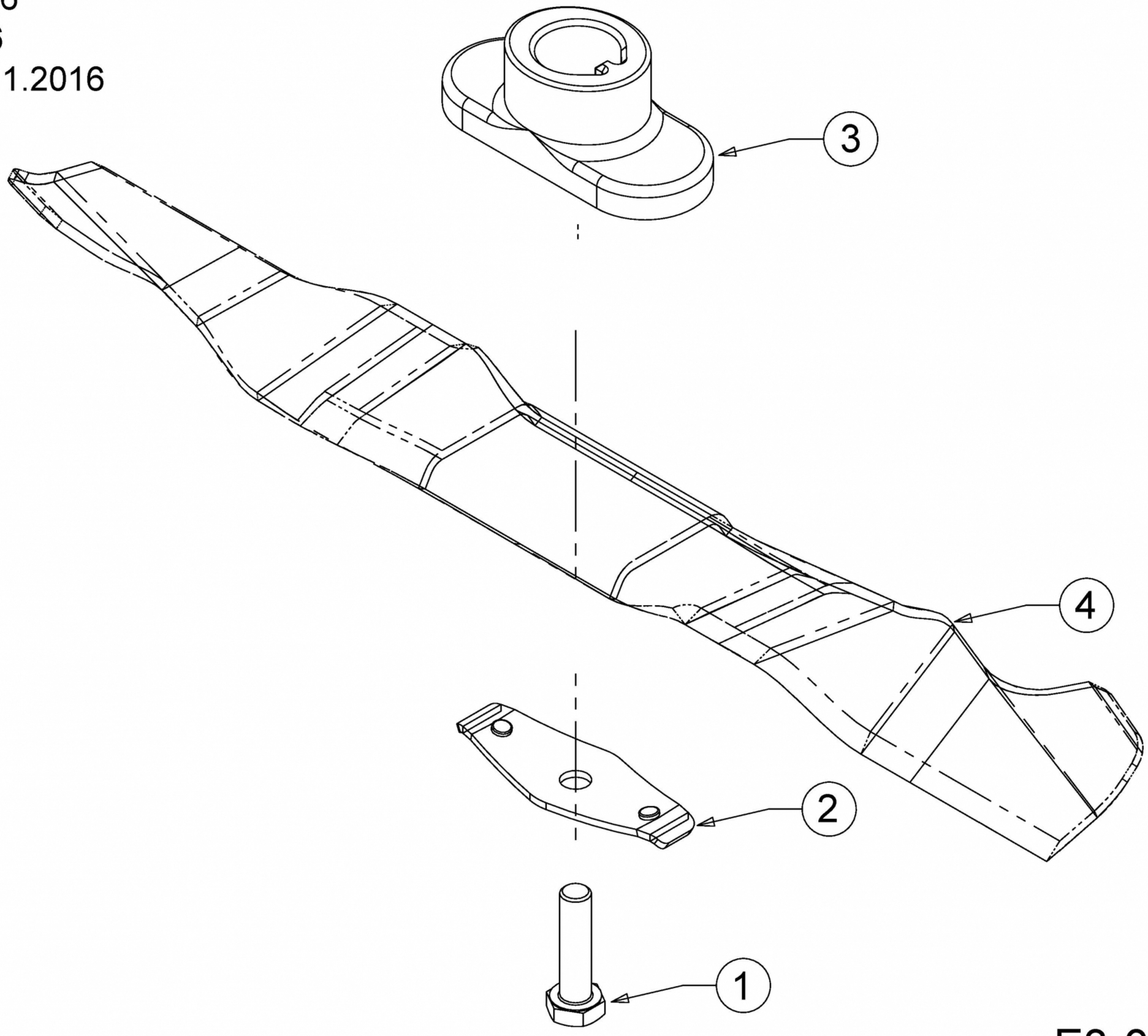


E3-05576A-03