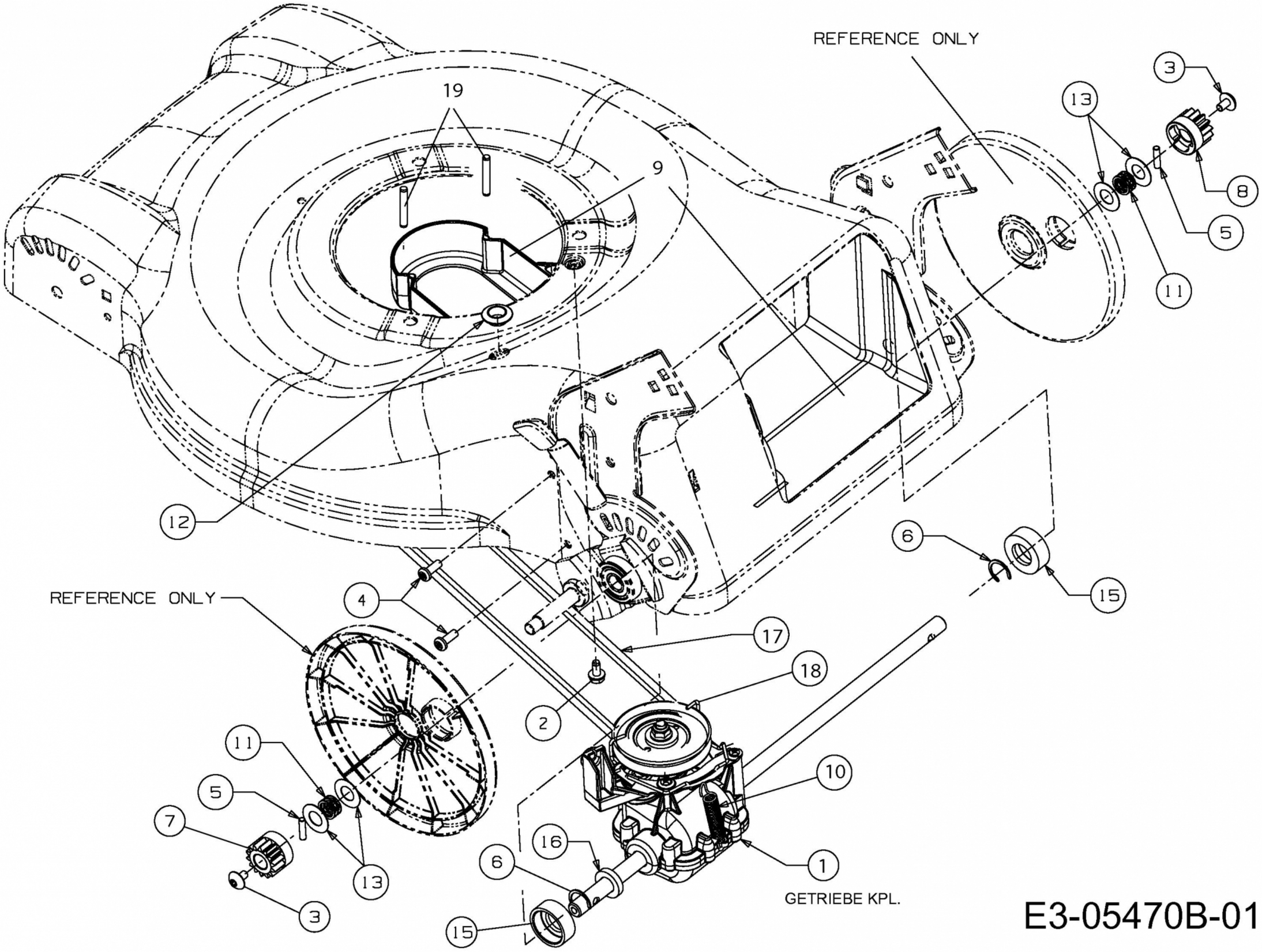
REFERENCE ONLY
19
9
3
13
8
5
11
12
6
15
REFERENCE ONLY
4
17
18
2
11
10
5
7
16
6
1
13
3
15
GETRIEBE KPL.

E3-05470B-01