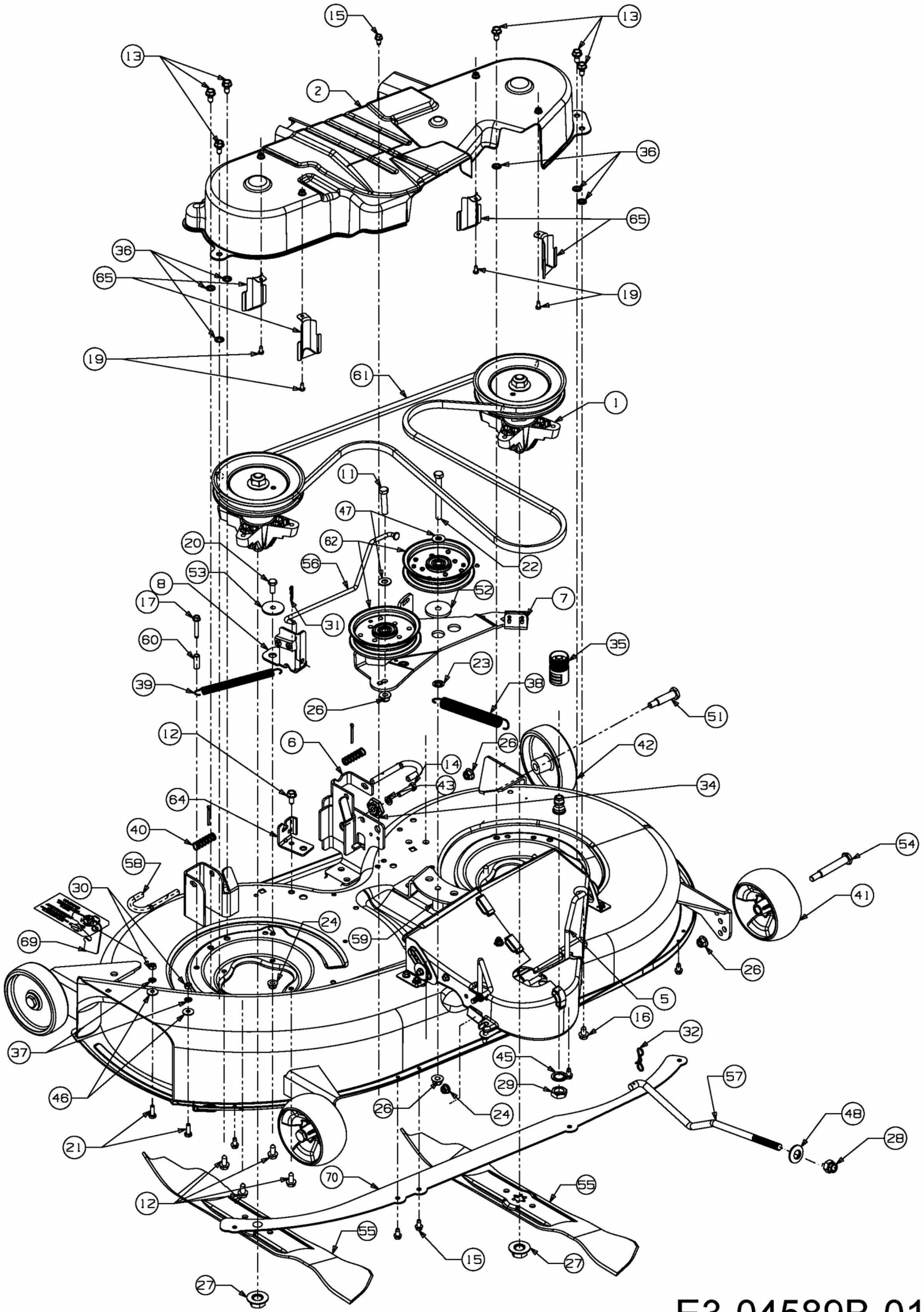
15
13
13
2
36
65
36
65
19
19
61
1
11
47
20
62
22
56
53
52
8
7
17
31
60
35
23
39
38
26
51
12
6
26
42
14
43
34
64
40
54
58
30
41
24
69
59
26
5
16
37
32
45
29
57
46
26
24
48
21
28
70
55
12
55
15
27
27

E3-04589B-01