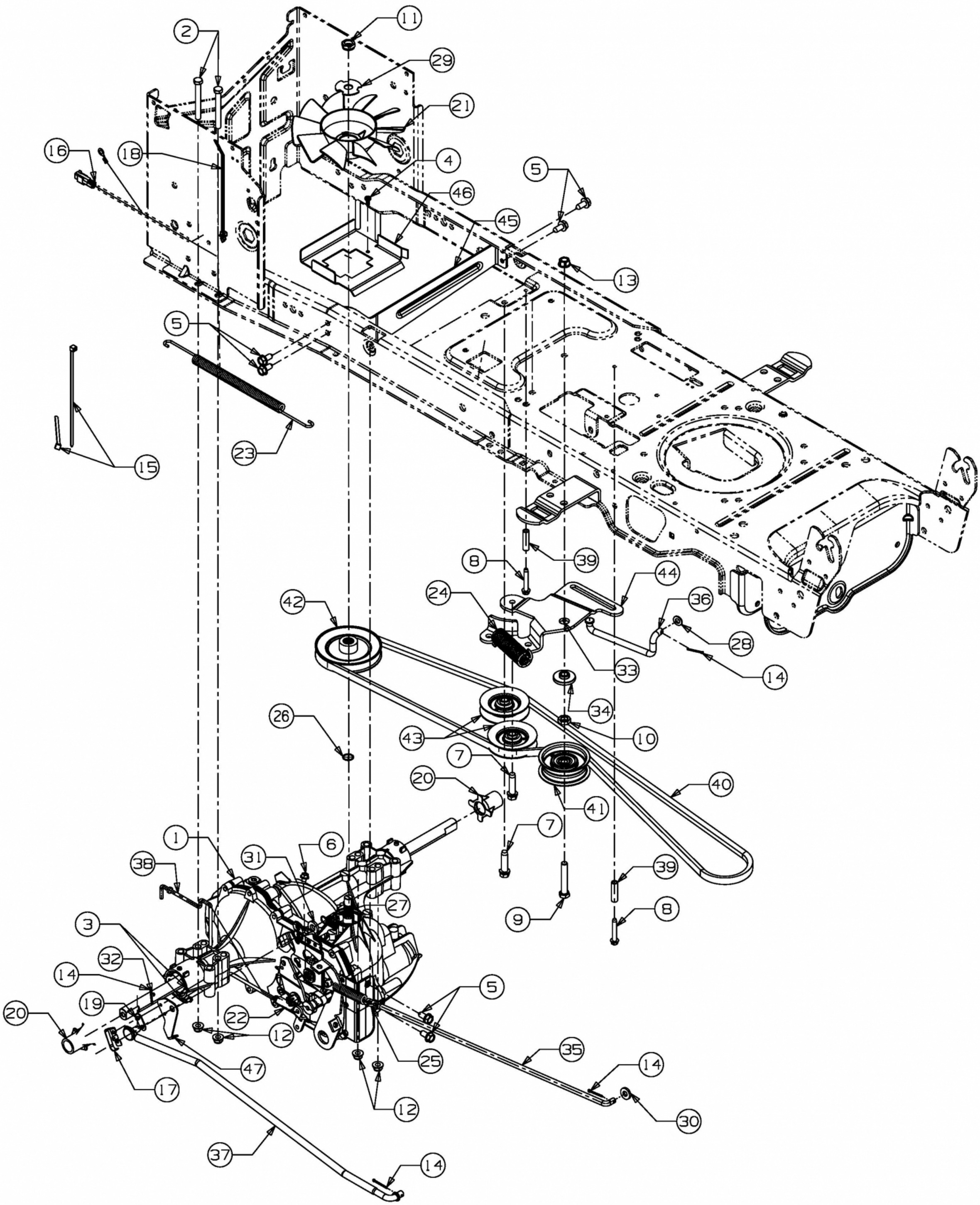
2
11
29
21
16
18
4
5
46
45
13
5
15
23
8
39
44
24
42
36
28
33
14
26
34
43
10
7
20
40
41
7
1
6
38
31
27
39
9
8
3
32
14
5
19
20
22
12
35
25
14
47
17
12
30
37
14

E3-04535B-01