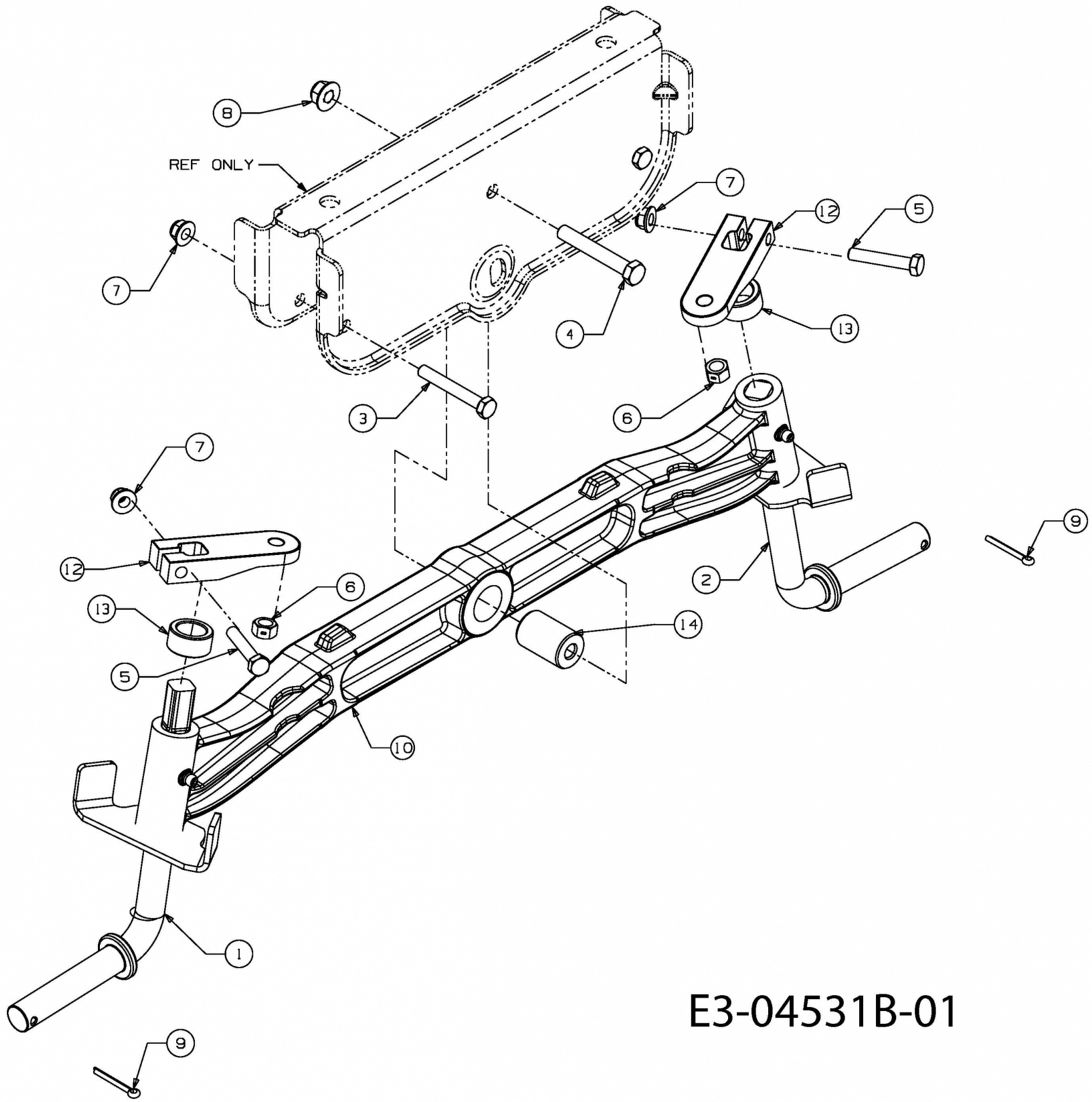

E3-04531B-01