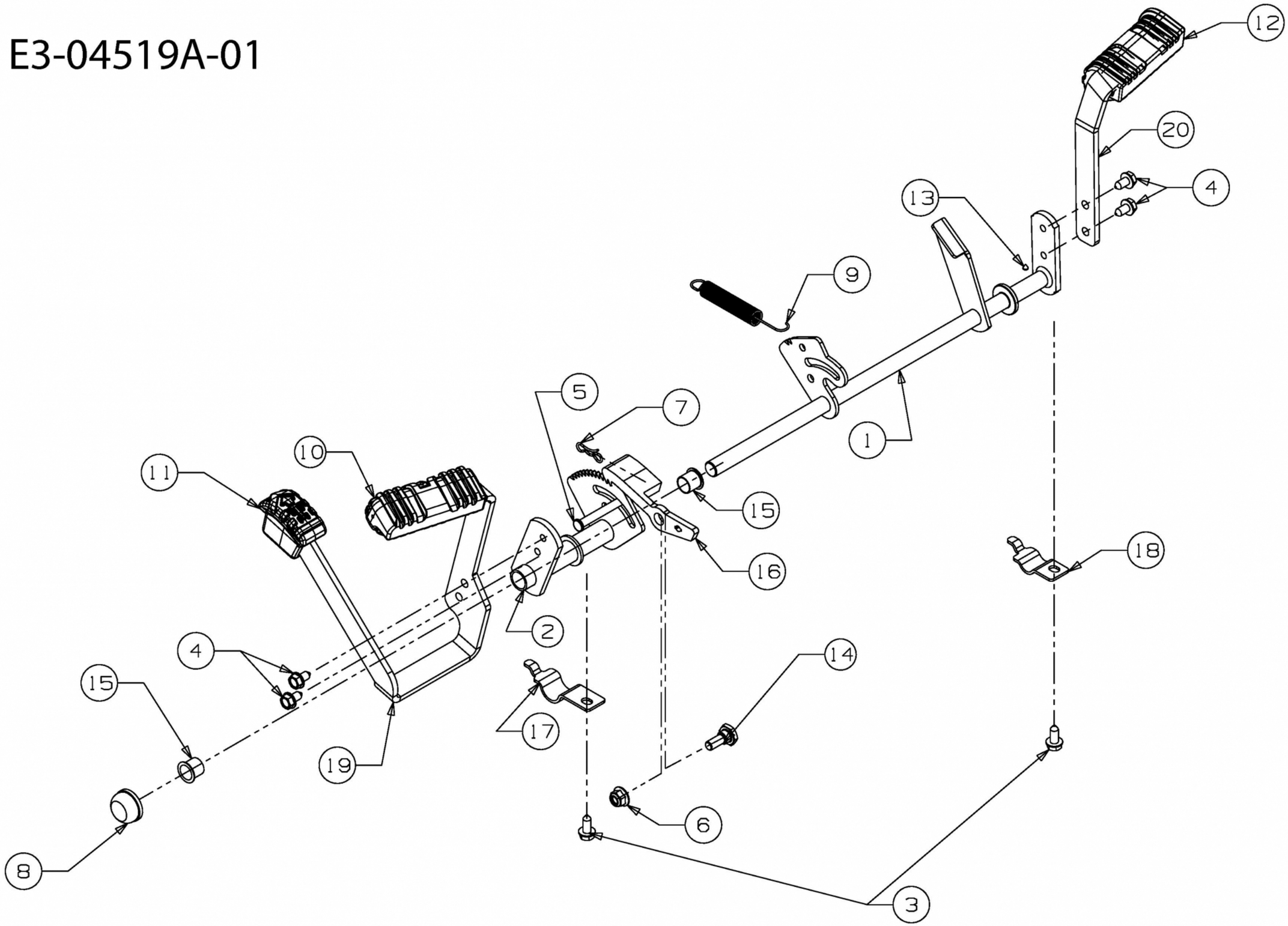E3-04519A-01