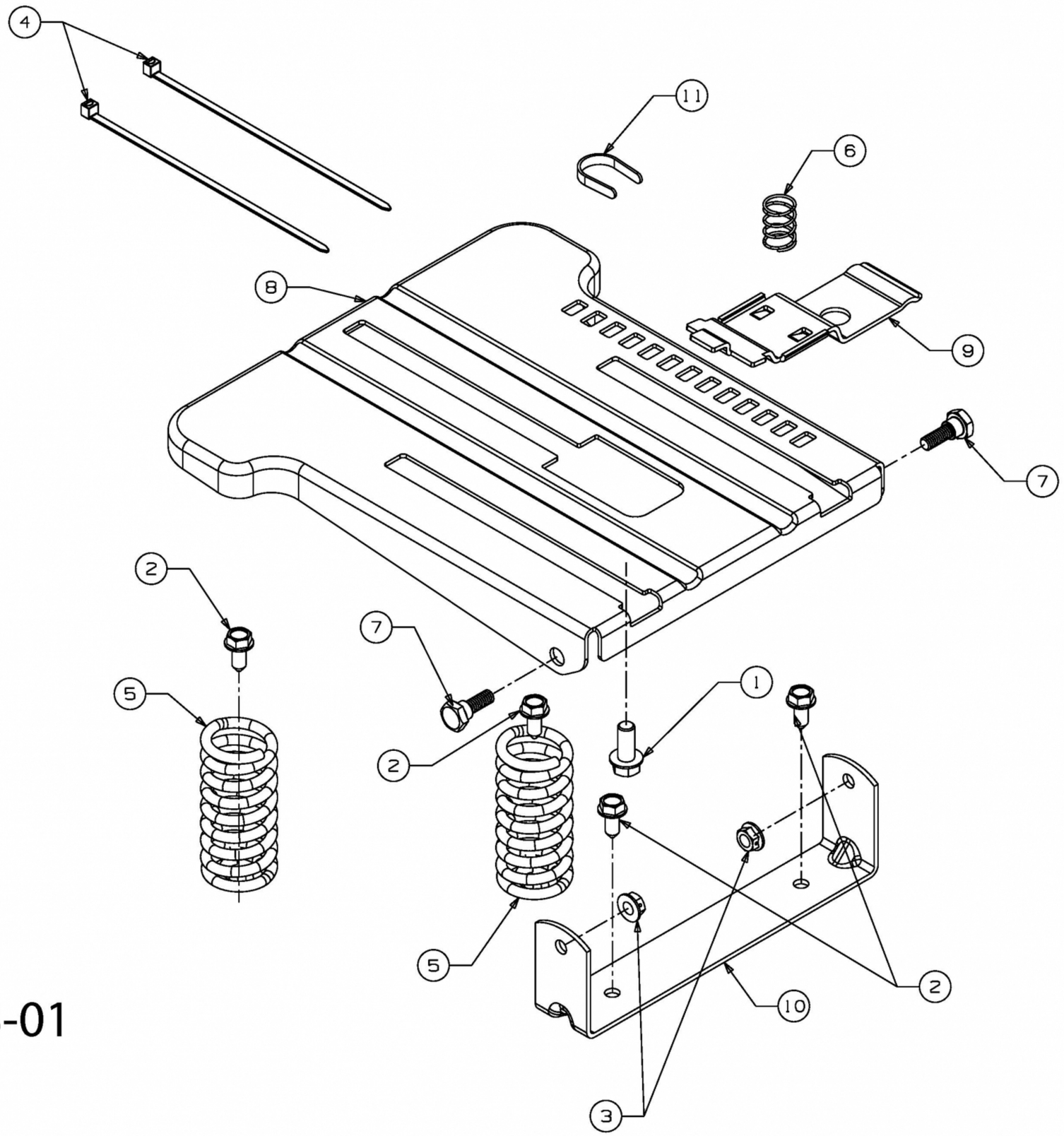

E3-04512B-01