ZYLINDERKOPF / CYLINDER HEAD

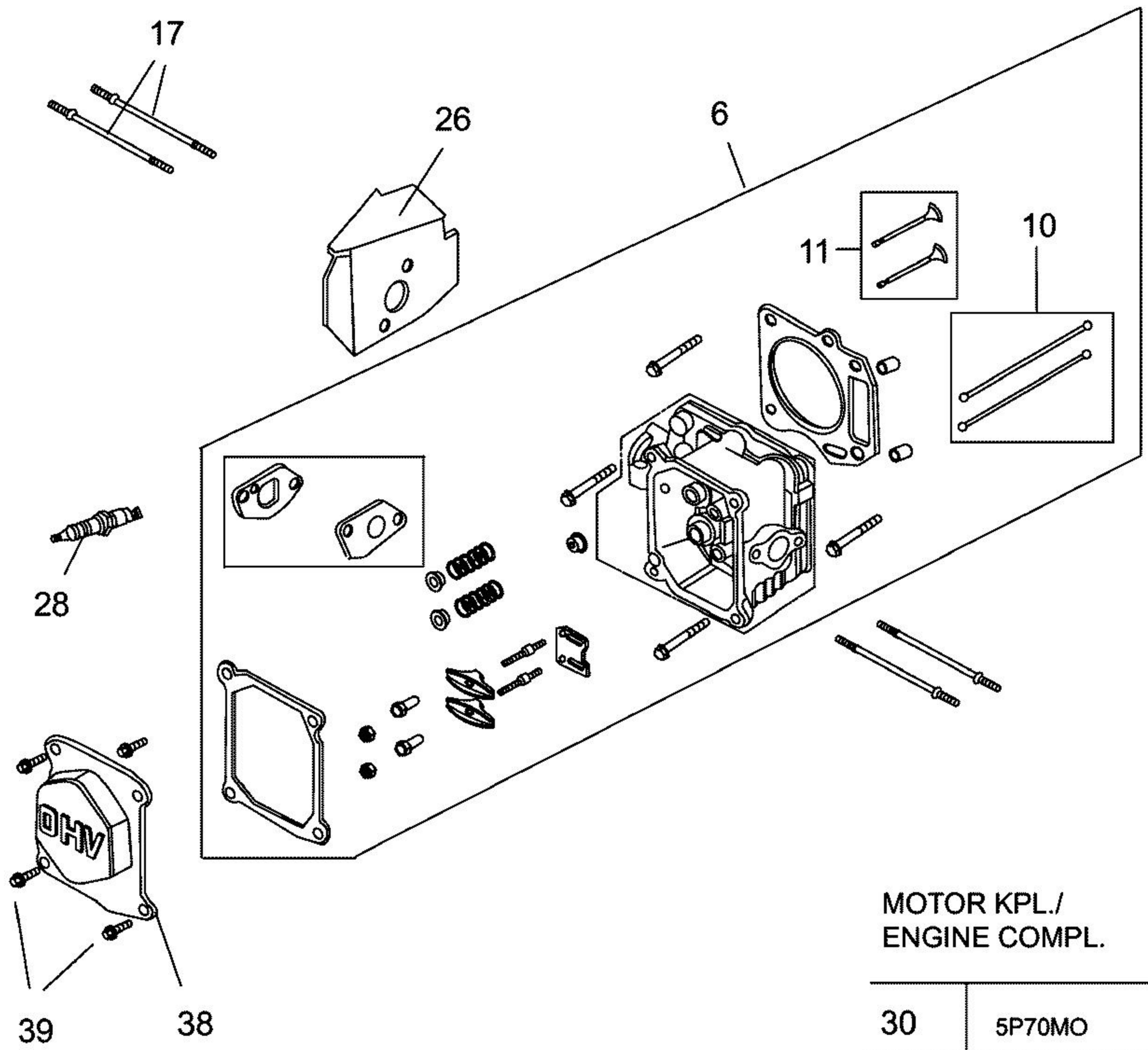

MOTOR KPL./
ENGINE COMPL.

30	5P70MO
30A	5P70MH

Nicht abgebildet / Not shown

31	Vergaser Kit Carburetor Kit

Nicht abgebildet / Not shown

32	Dichtungssatz Motor Gasket Kit -Engine

E3-04436A-01