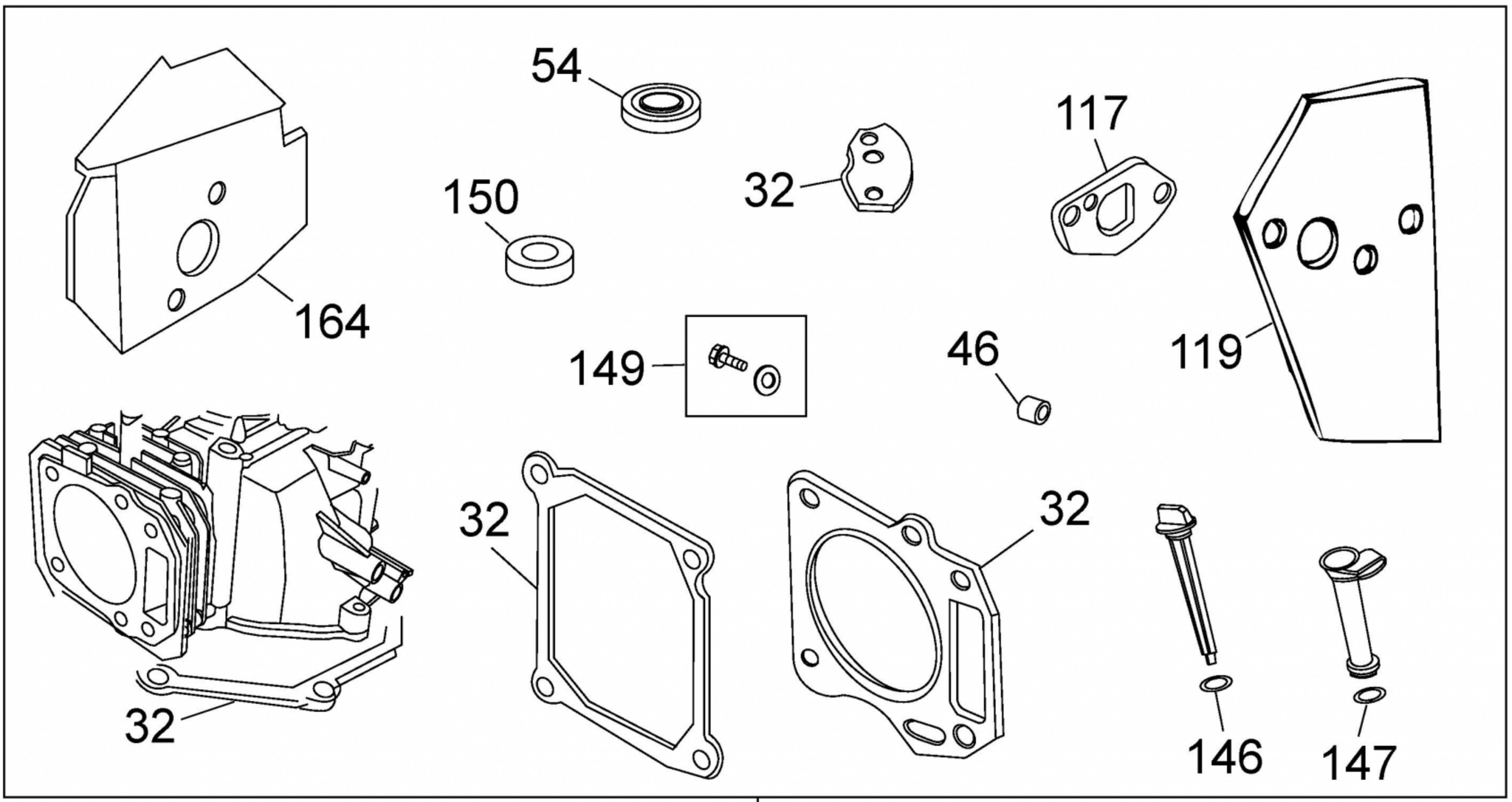

32

31

31A

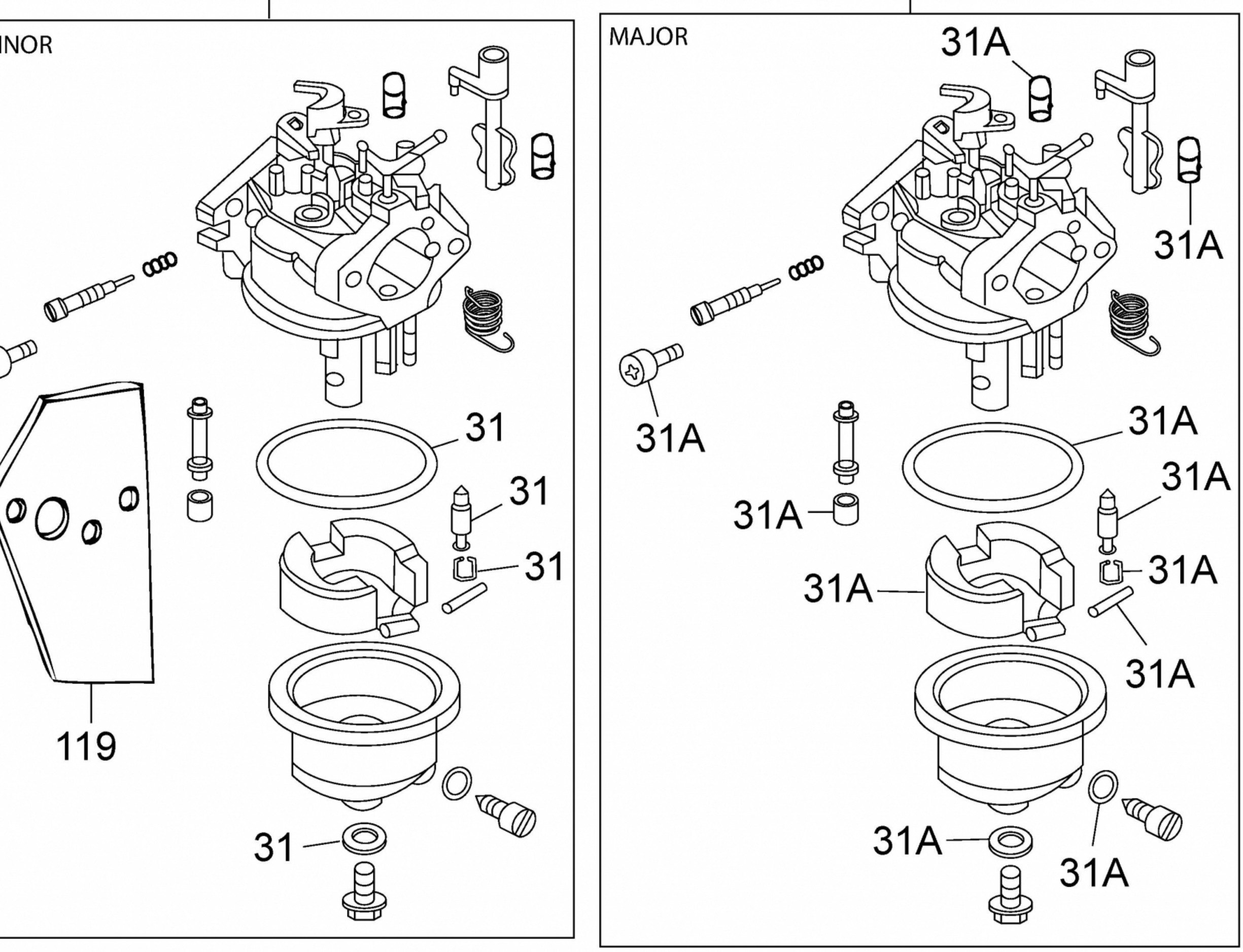

E3-04425A-92