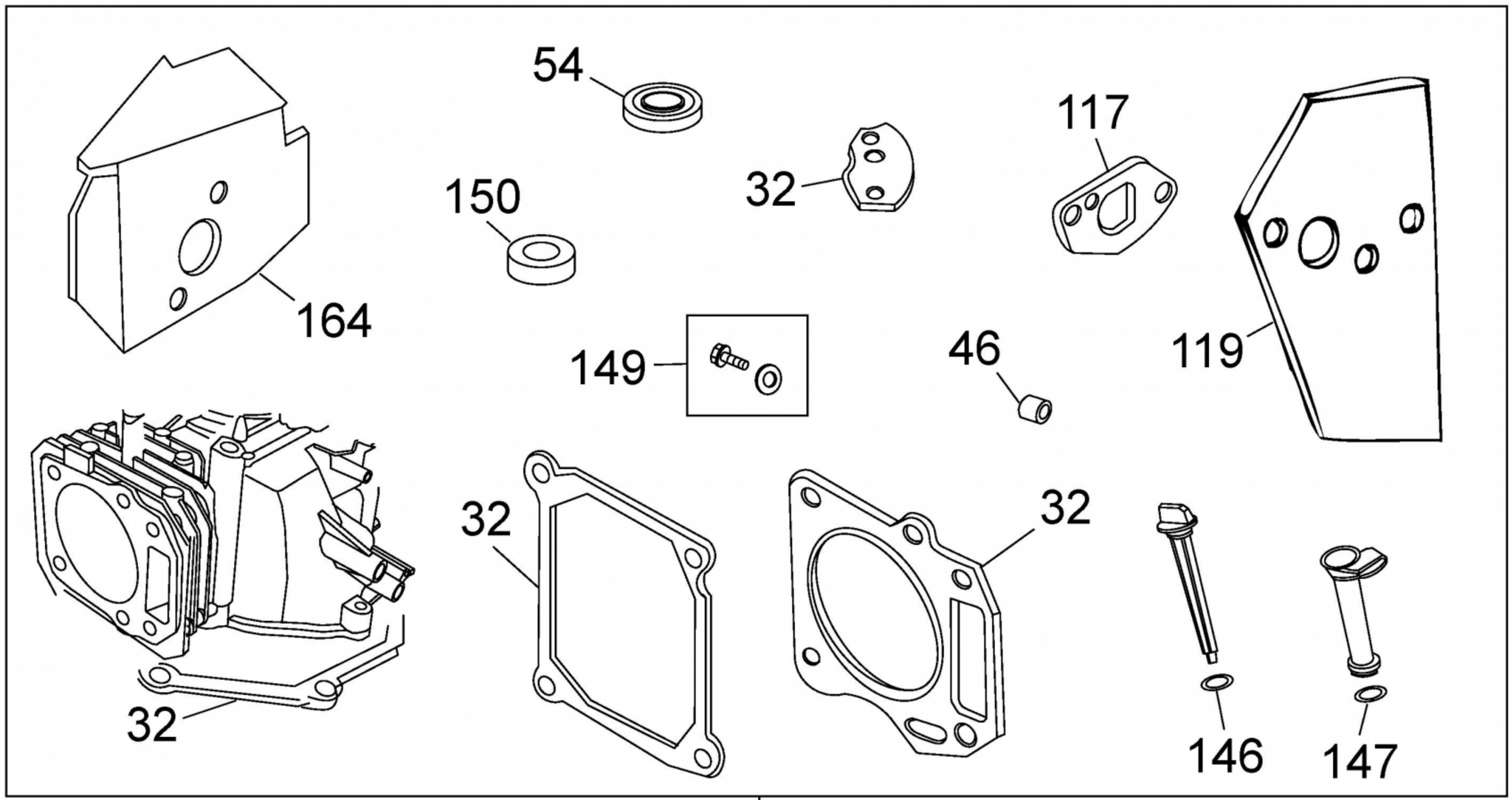

32

31

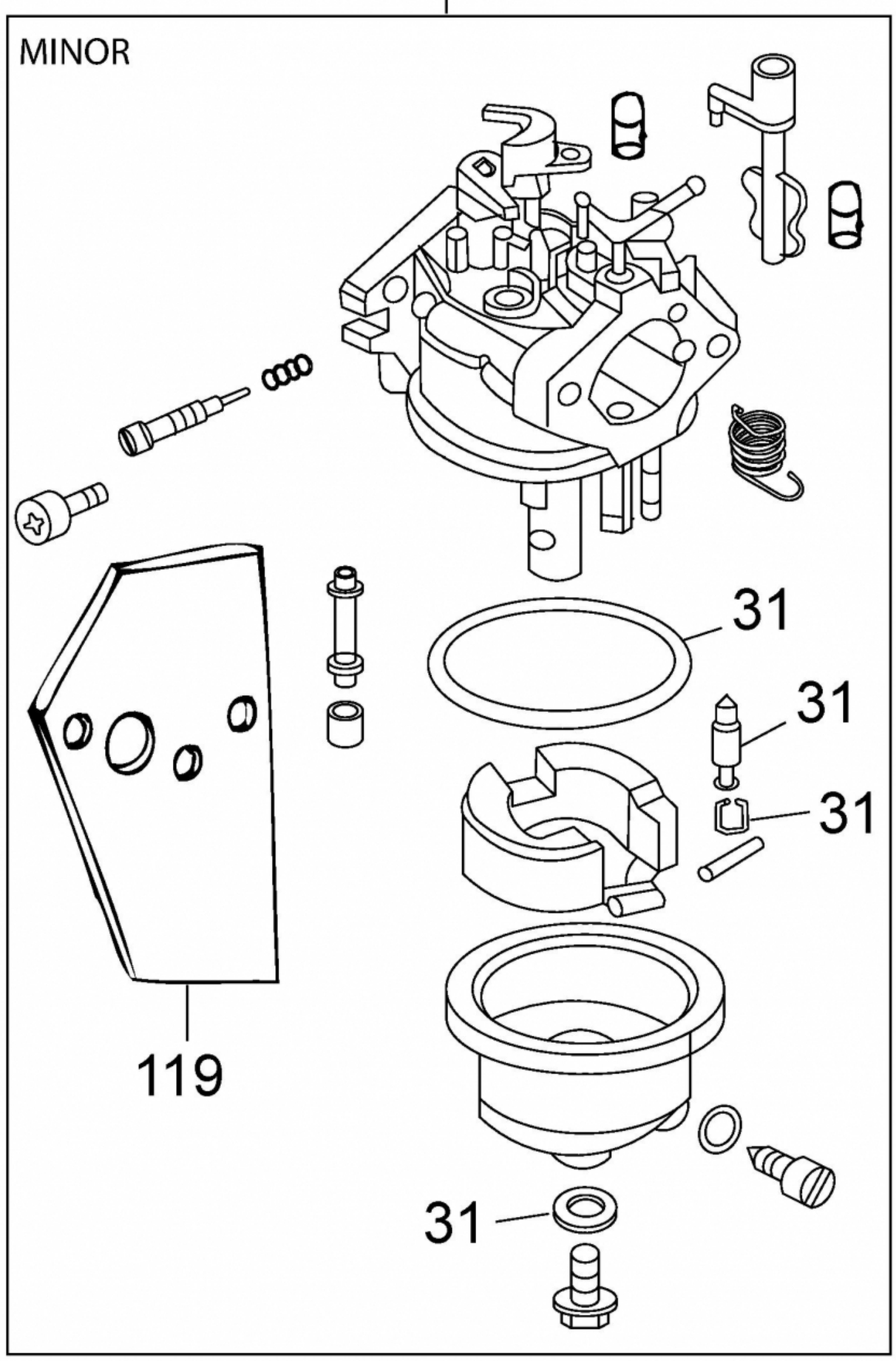

31A

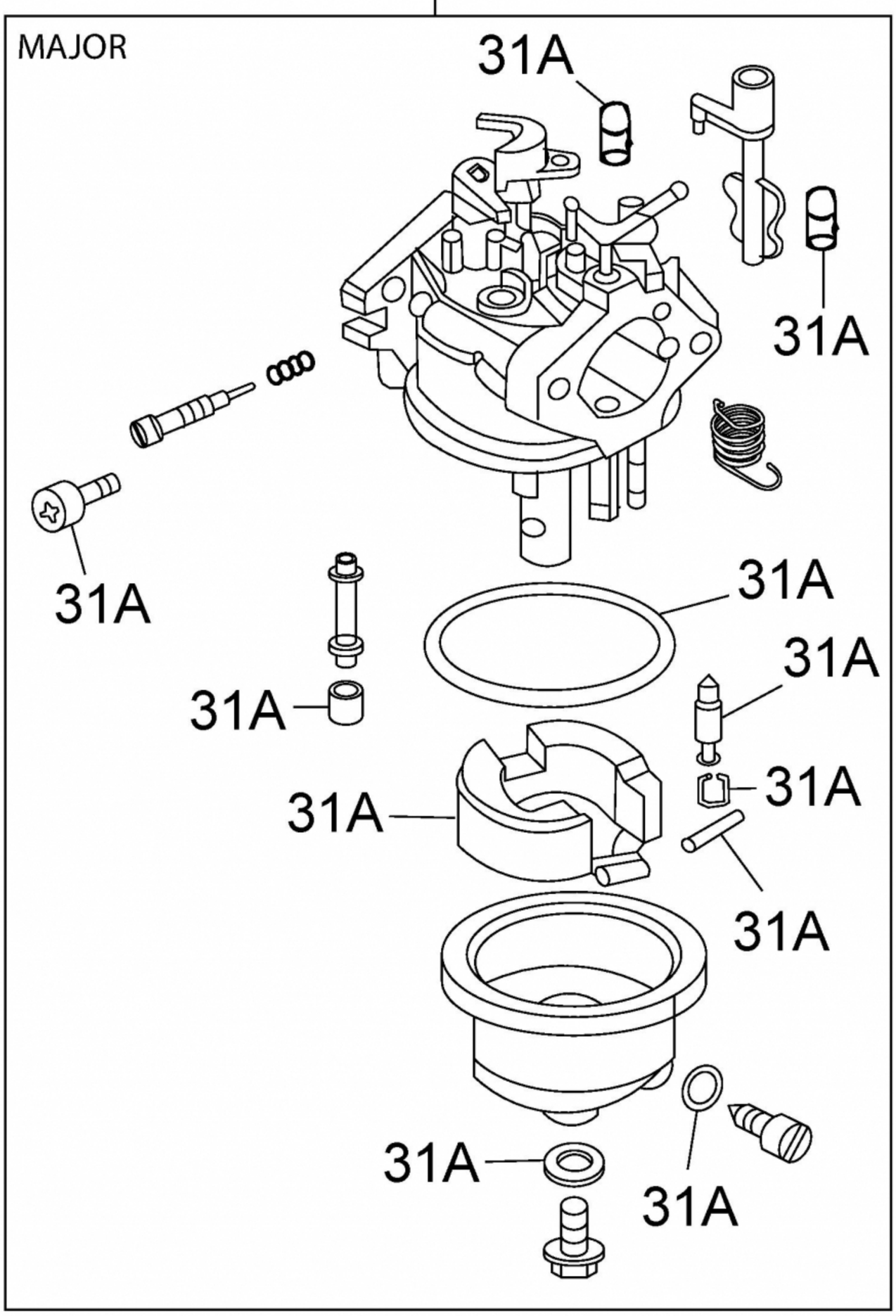

E3-04425A-12