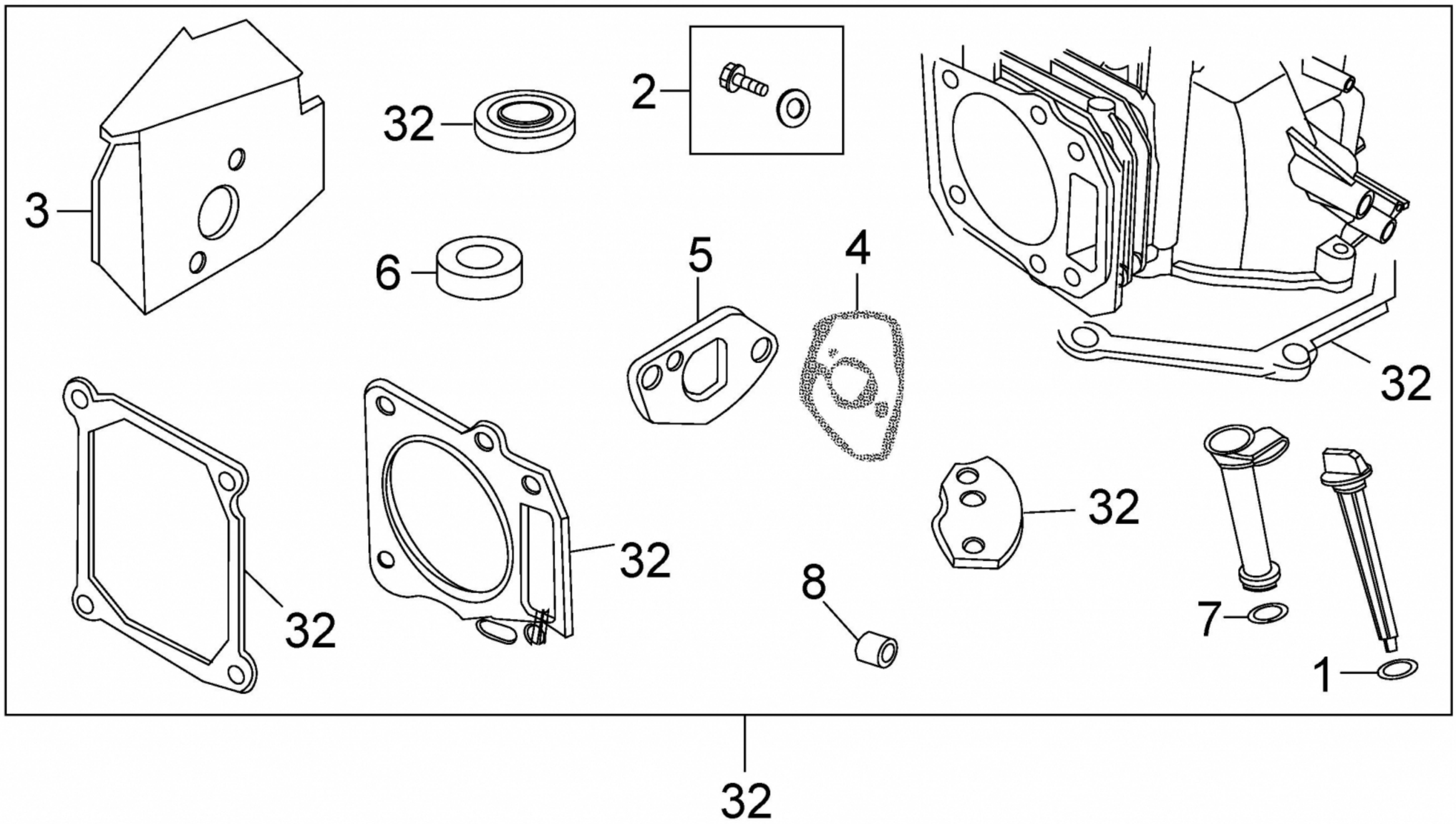
3
32
2
6
5
4
32
32
32
32
8
7
1
32

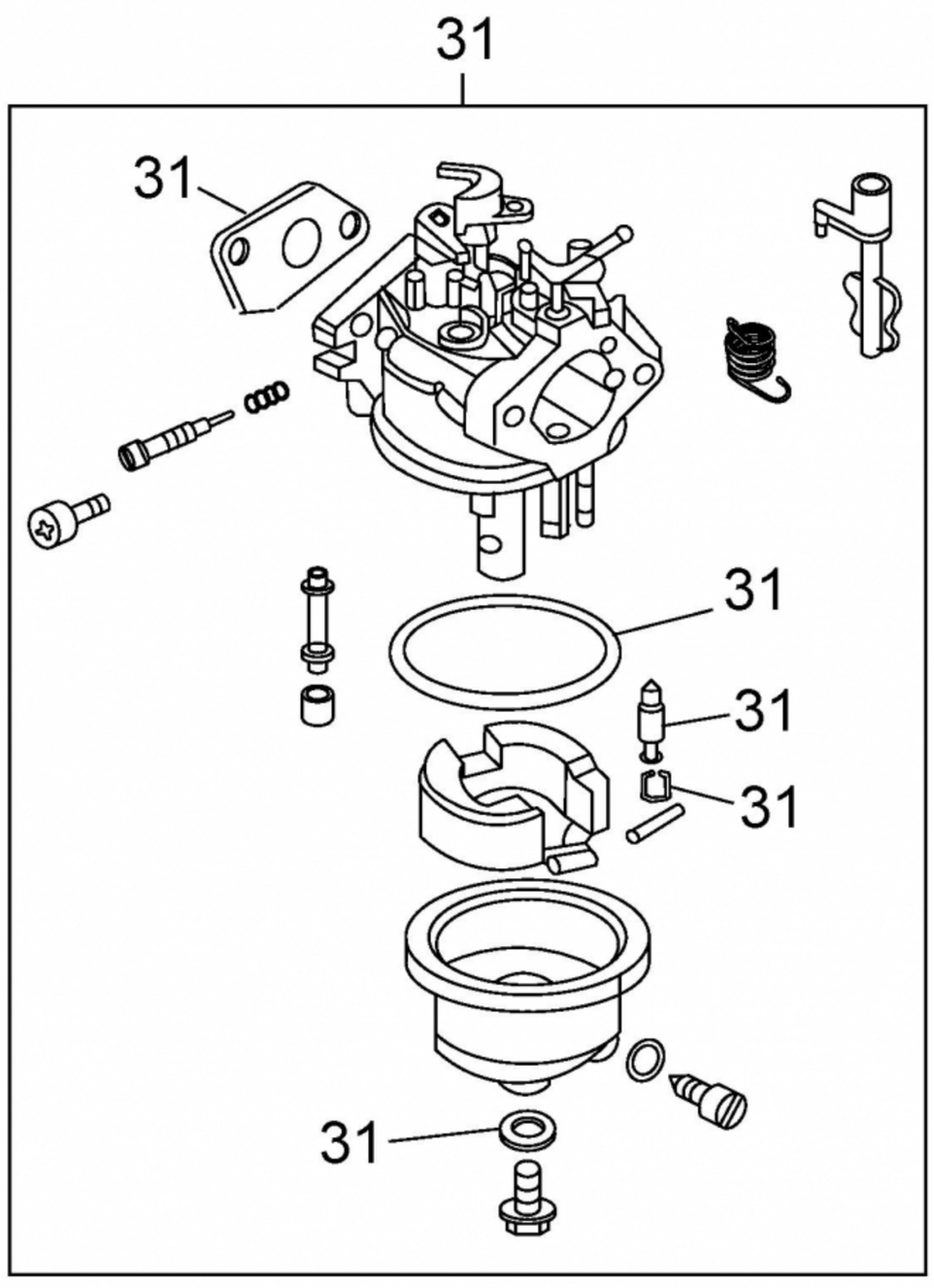
31
31
31
31
31
31

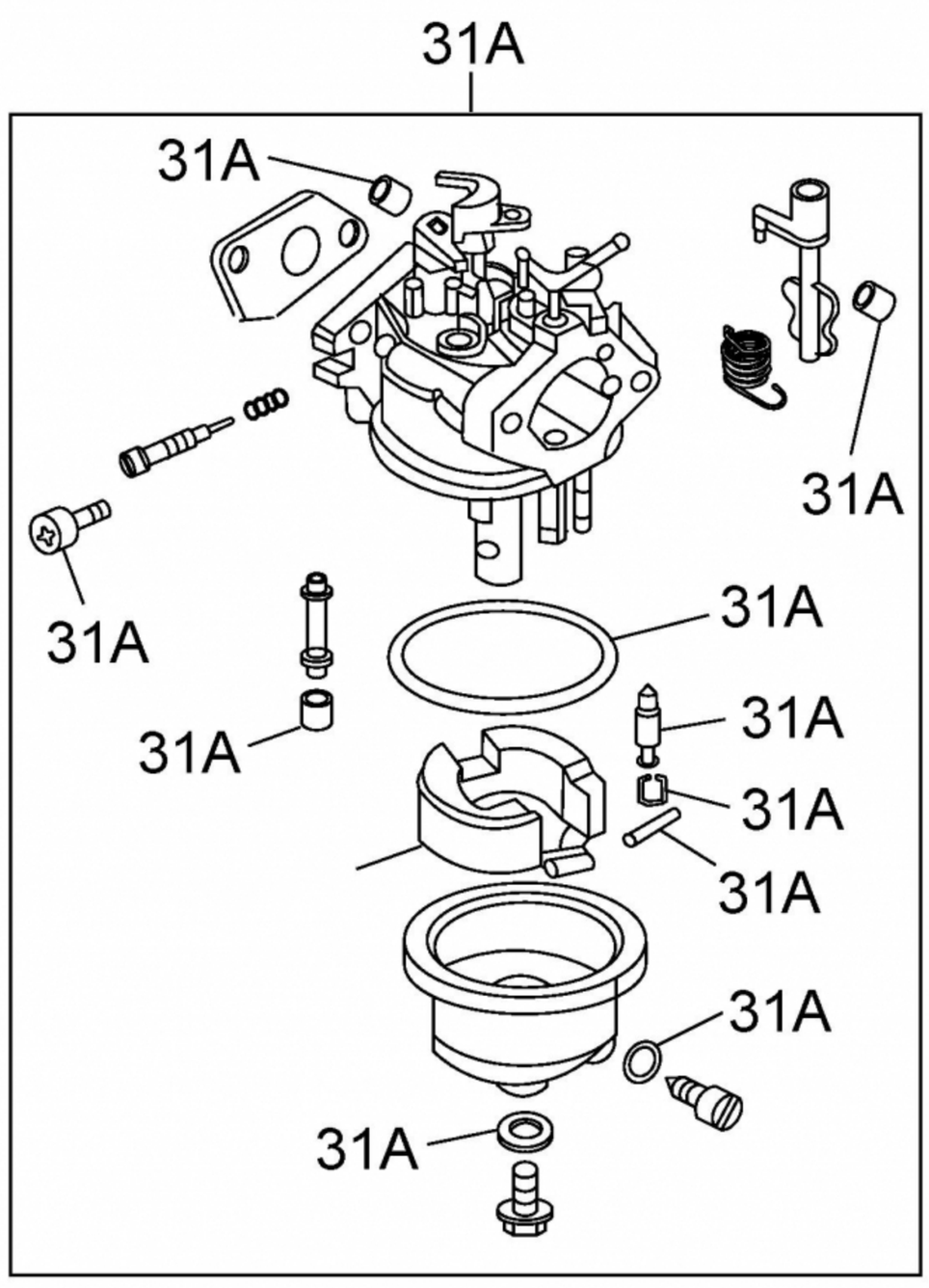
31A
31A
31A
31A
31A
31A
31A
31A
31A
31A
31A

E3-04420A-02