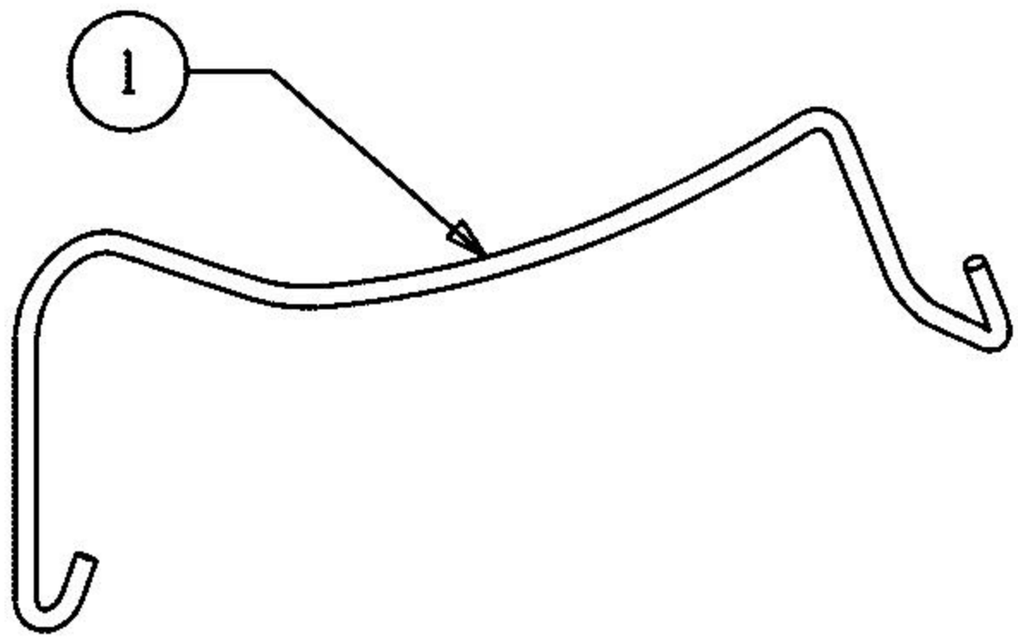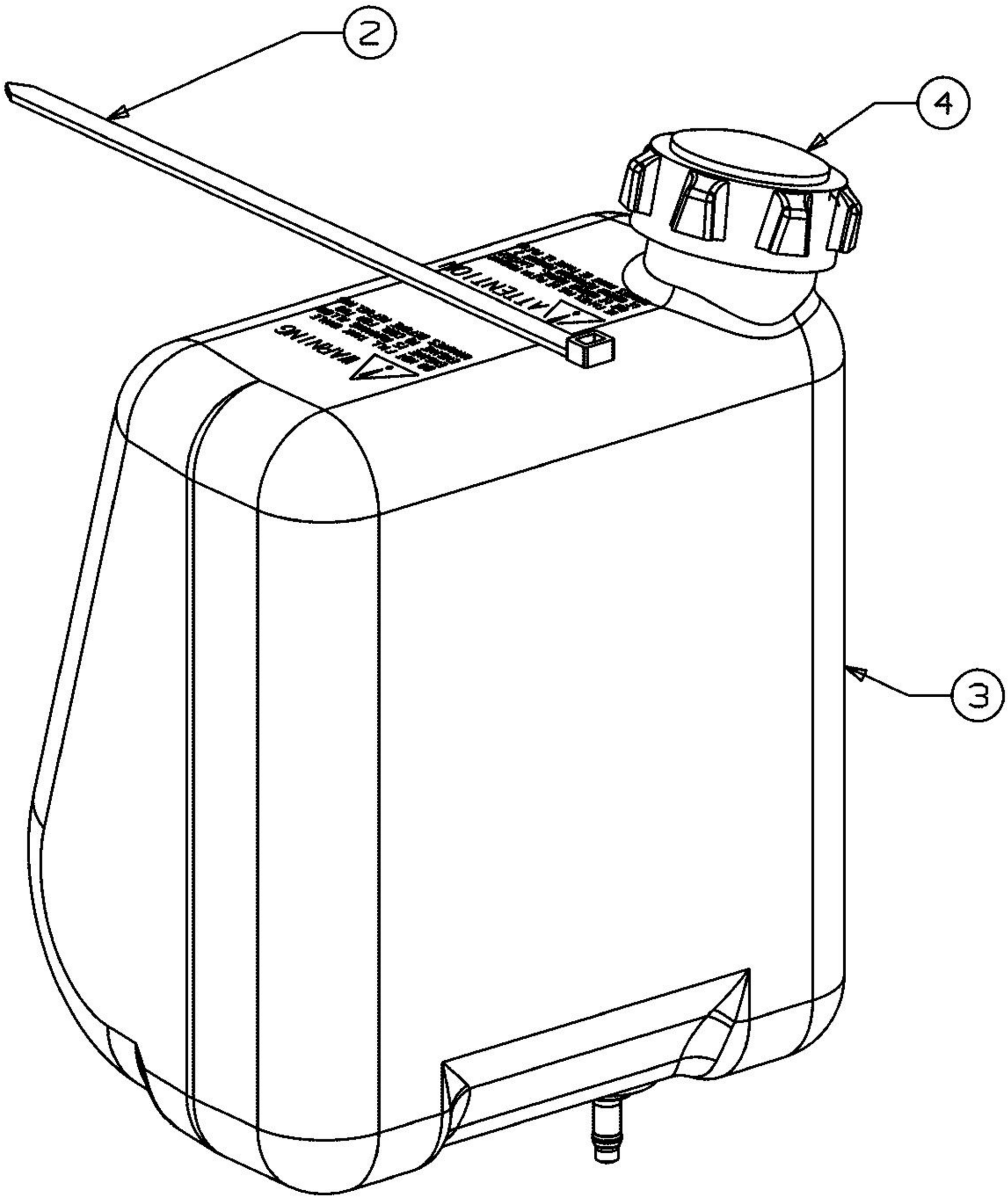E3-04387A-01