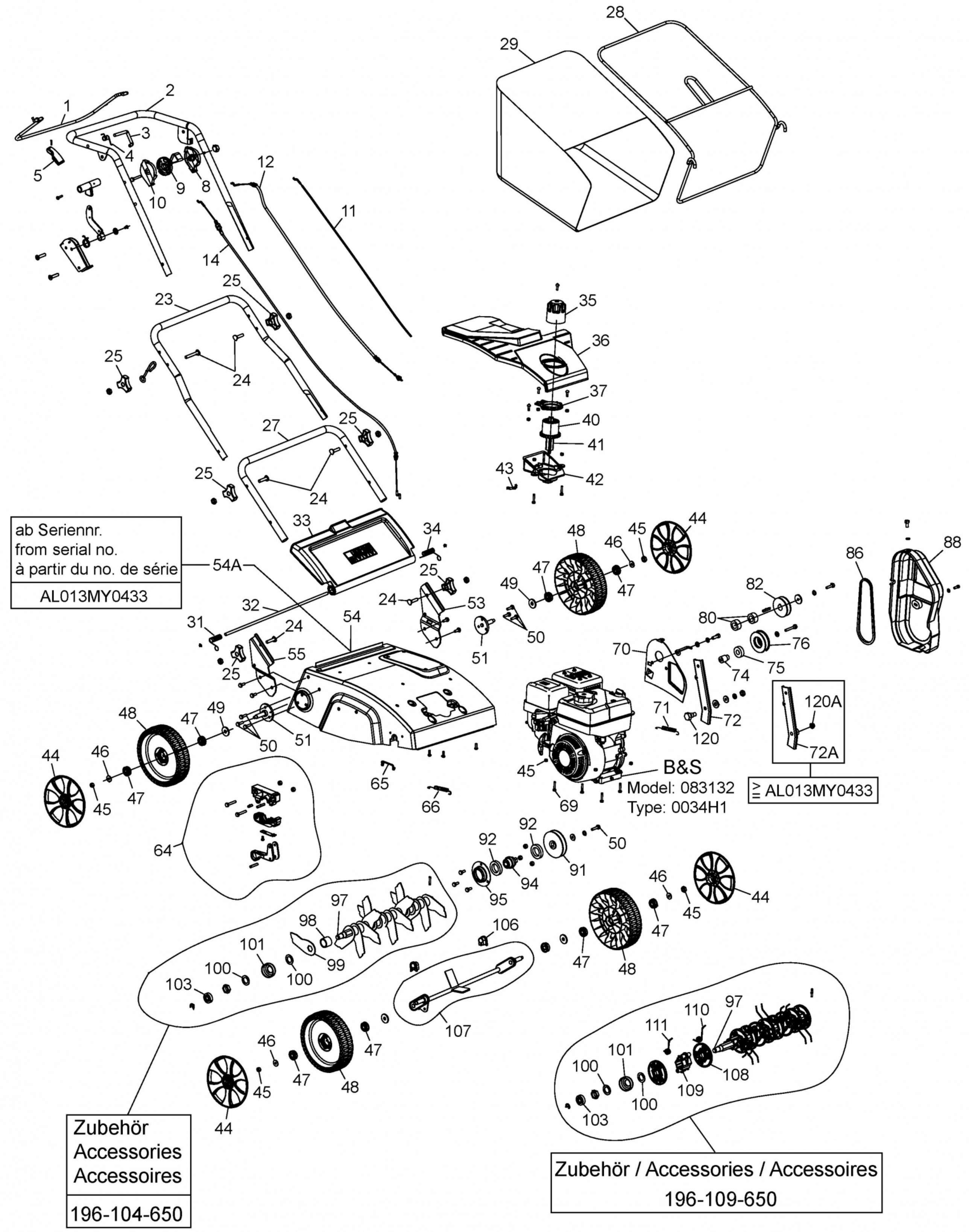
ab Seriennr.
from serial no.
à partir du no. de série
AL013MY0433
B&S
Model: 083132
Type: 0034H1
≧ AL013MY0433
Zubehör
Accessories
Accessoires
196-104-650
Zubehör / Accessories / Accessoires
196-109-650

E3-04062A-01