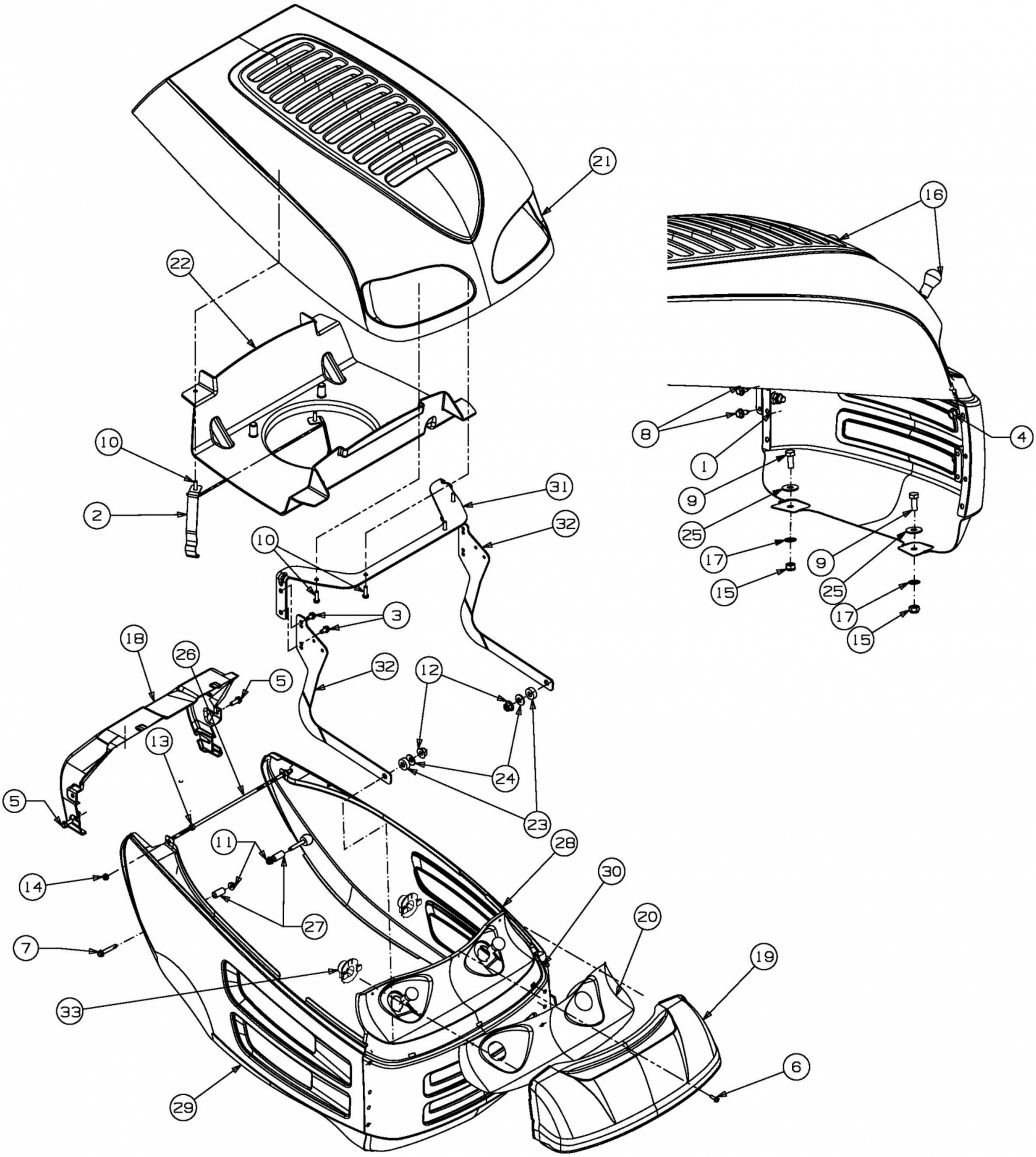
21
16
22
8
4
10
1
9
2
31
25
32
17
10
9
15
25
3
17
15
18
26
32
12
5
13
24
5
23
11
28
14
30
27
20
7
19
33
6
29

E3-04009D-01