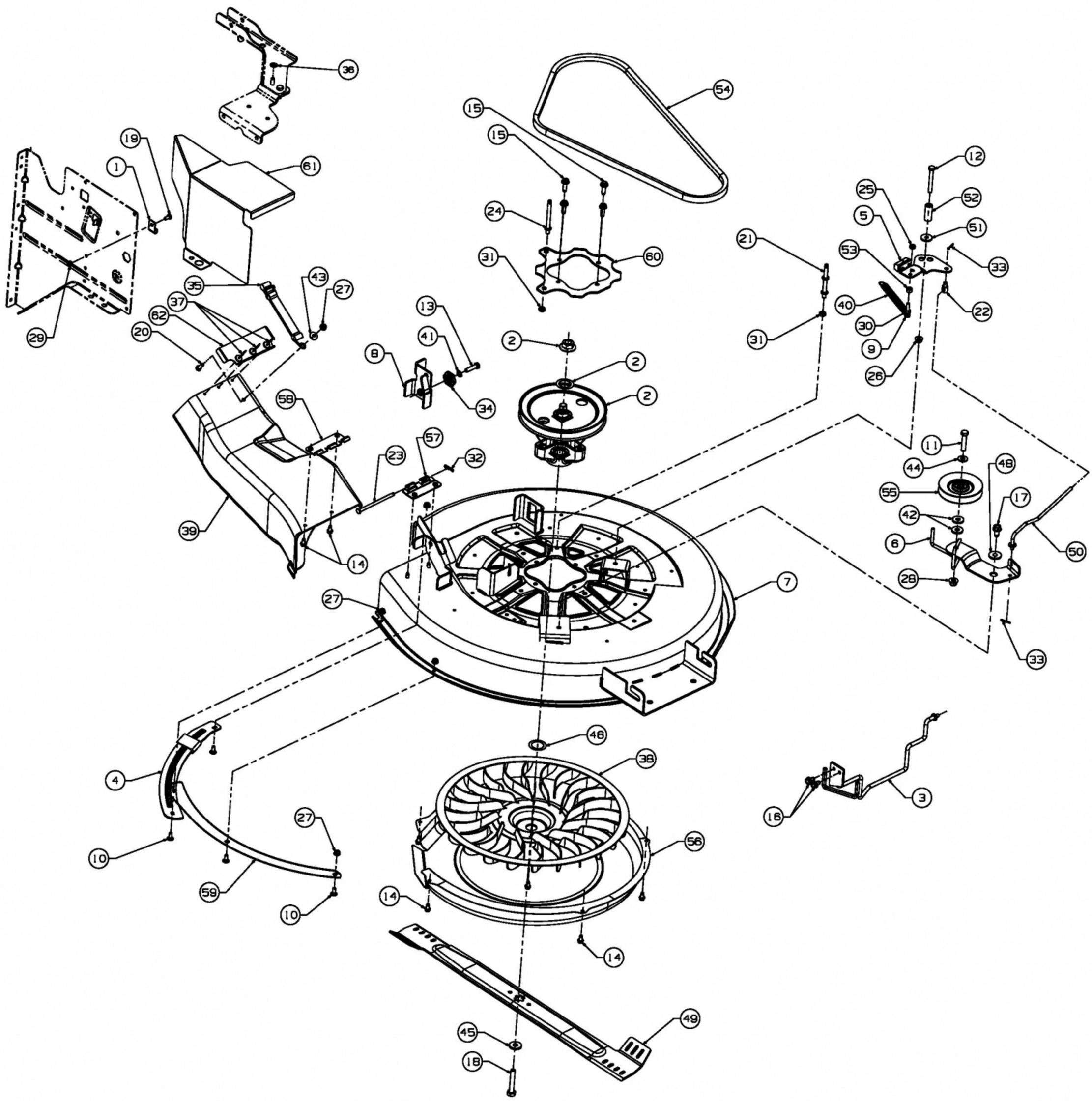
36
54
15
15
19
1
61
12
25
52
5
51
24
21
53
33
31
60
43
27
35
37
62
20
29
13
41
8
2
2
2
34
40
30
9
22
31
26
58
57
23
32
11
44
48
55
17
42
6
50
39
14
28
7
27
33
46
38
4
3
16
27
10
56
59
10
14
14
49
45
18

E3-03892D-01