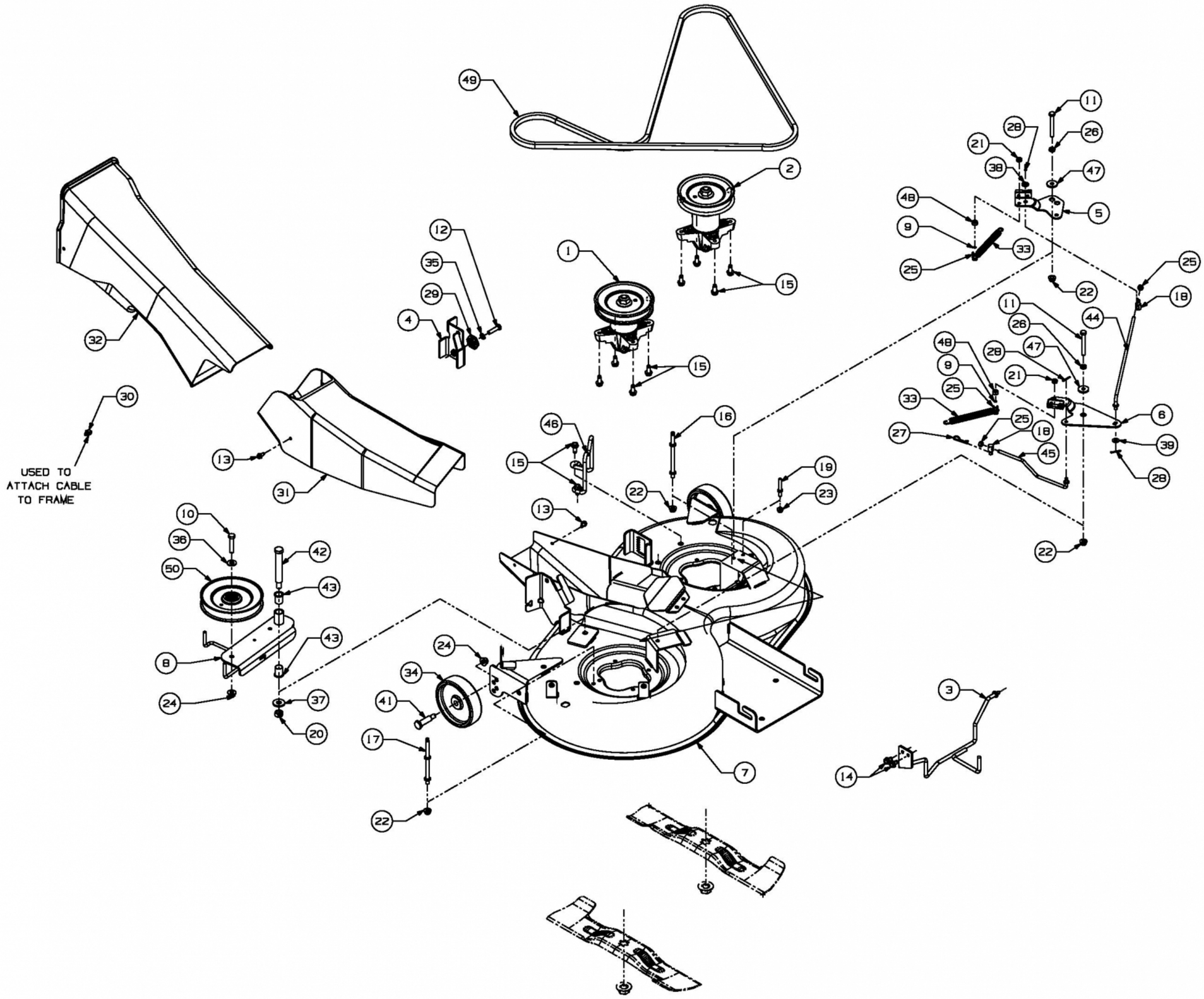

E3-03891F-01