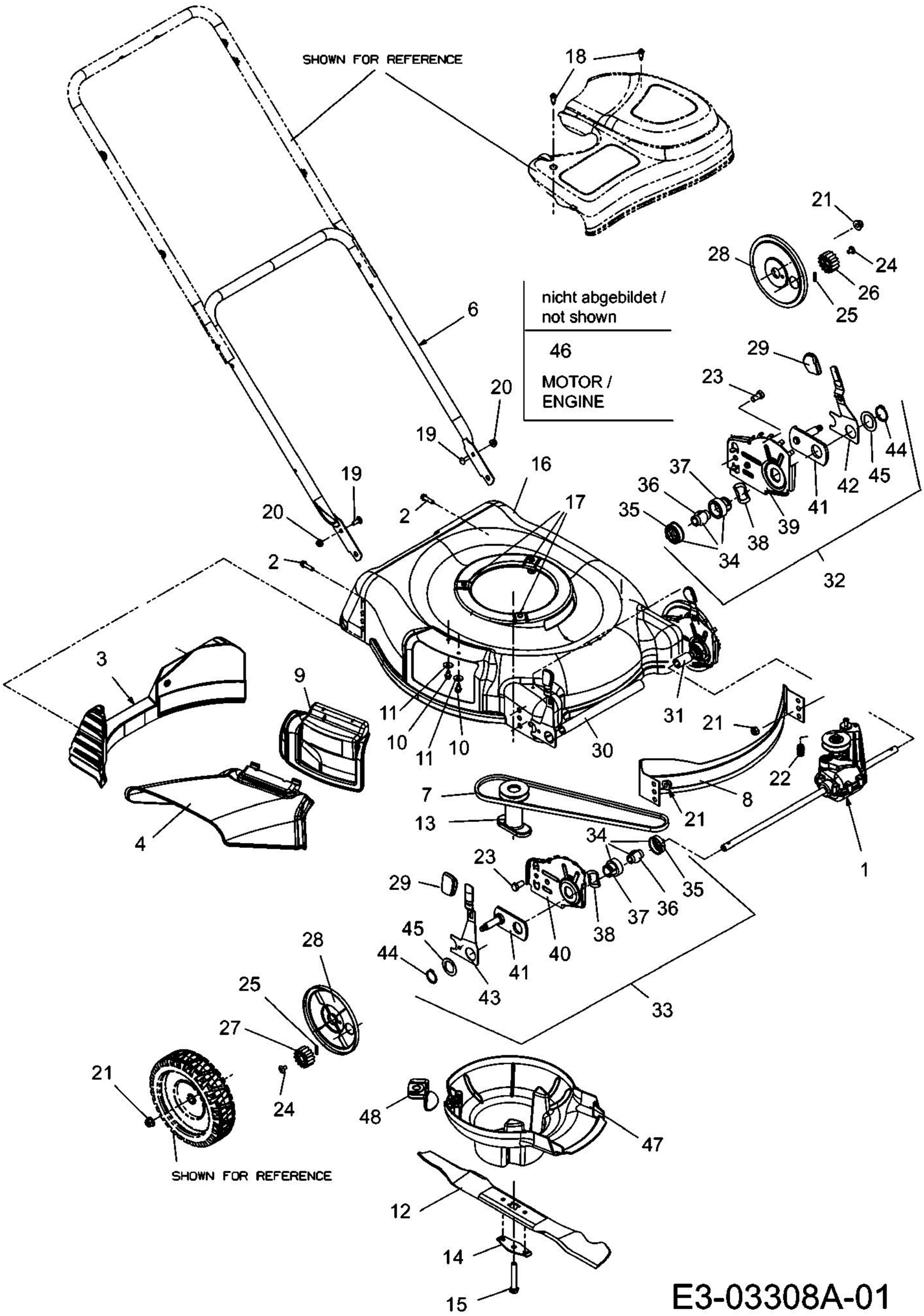
SHOWN FOR REFERENCE
18
6
nicht abgebildet /
not shown
46
MOTOR /
ENGINE
20
19
16
17
2
3
9
11
10
30
31
21
22
8
7
13
4
1
23
29
34
35
36
37
38
39
40
41
42
43
44
45
33
28
25
27
24
48
47
12
14
15
32
SHOWN FOR REFERENCE
E3-03308A-01