51 BC	11D-020D600
51 BC	11D-020D604
51 BC	11D-020D633
OK 51 BC	11D-020D667
51 BC RAMDA	11D-020D694
51 BC	11E-020D600

MODELS 020

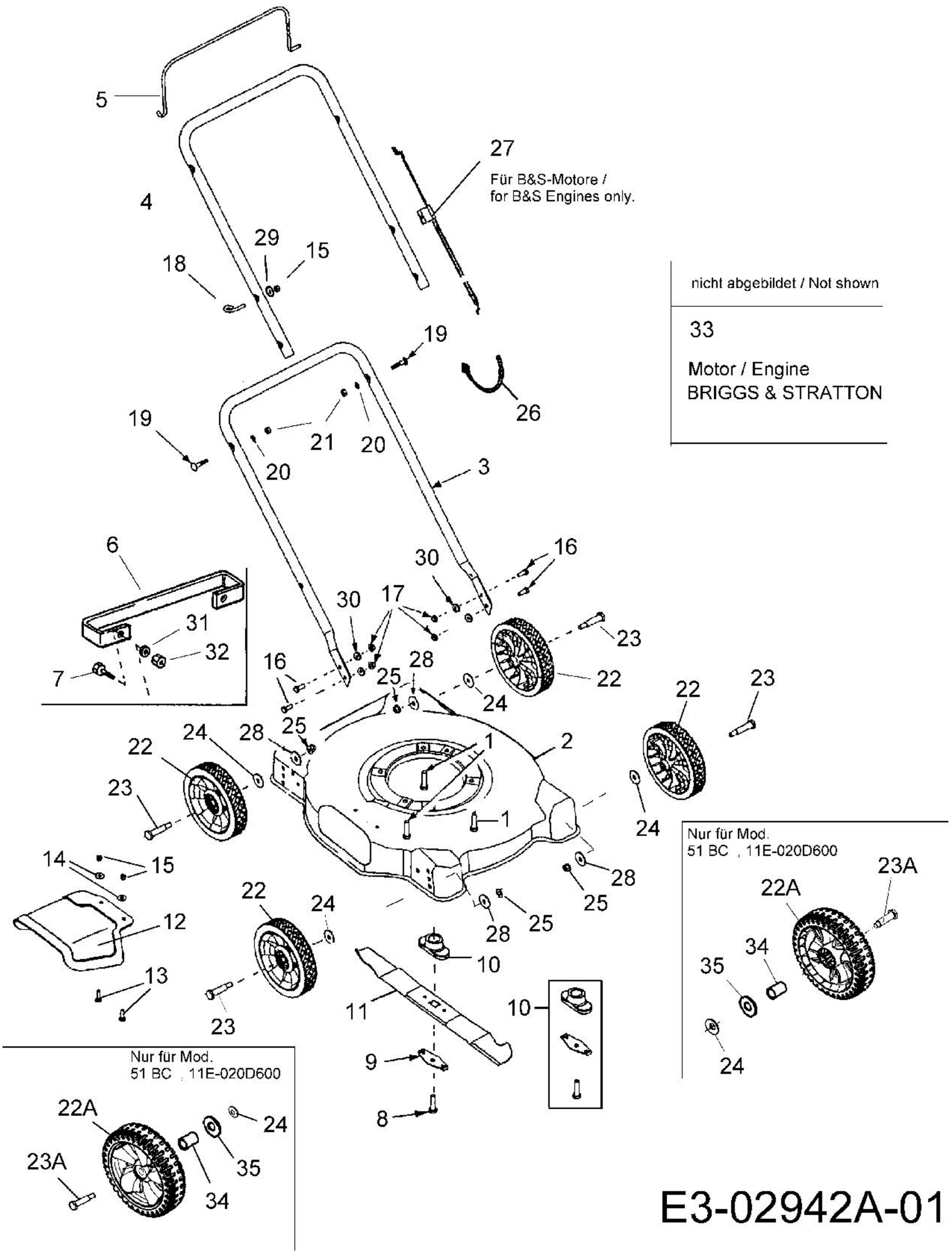

nicht abgebildet / Not shown

33

Motor / Engine
BRIGGS & STRATTON

E3-02942A-01