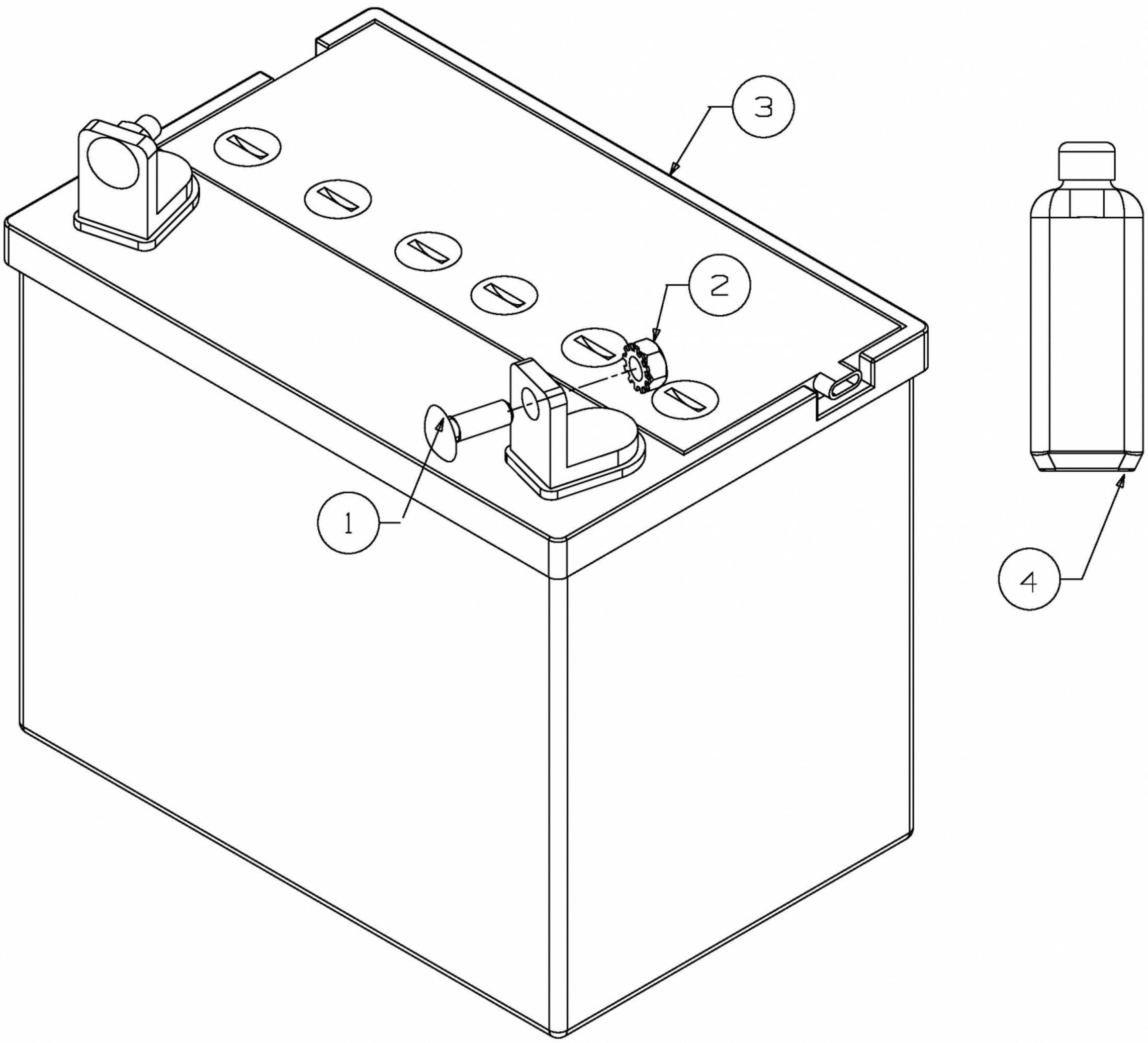


E3-02903A-01