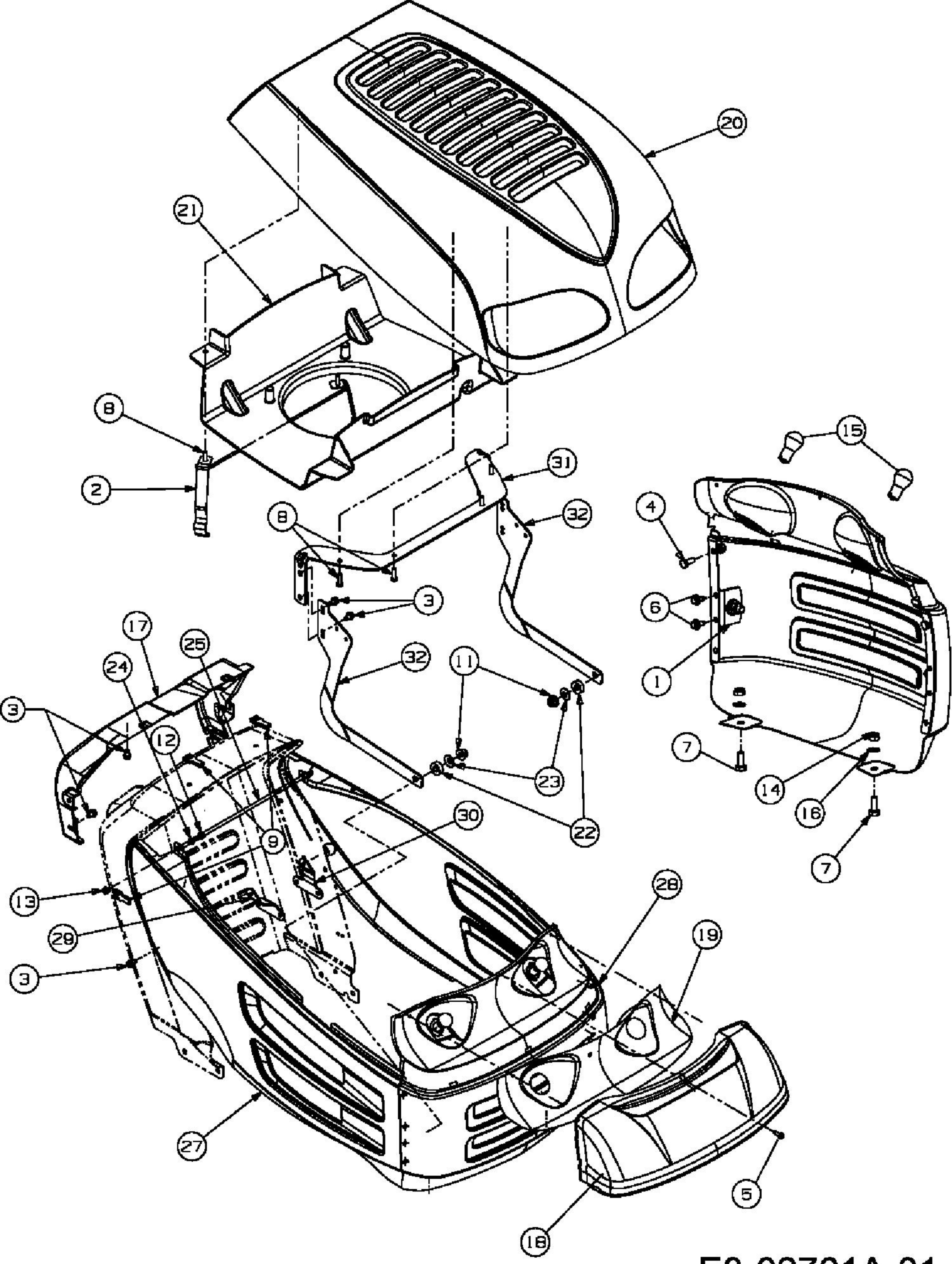
20
21
8
2
8
31
32
15
4
3
6
17
25
24
32
11
1
3
12
7
23
14
16
22
30
9
7
13
28
29
19
3
27
5
18

E3-02761A-01