YM 1618 SE 18DRT5H-643

E 45 R 18DRT5H-678

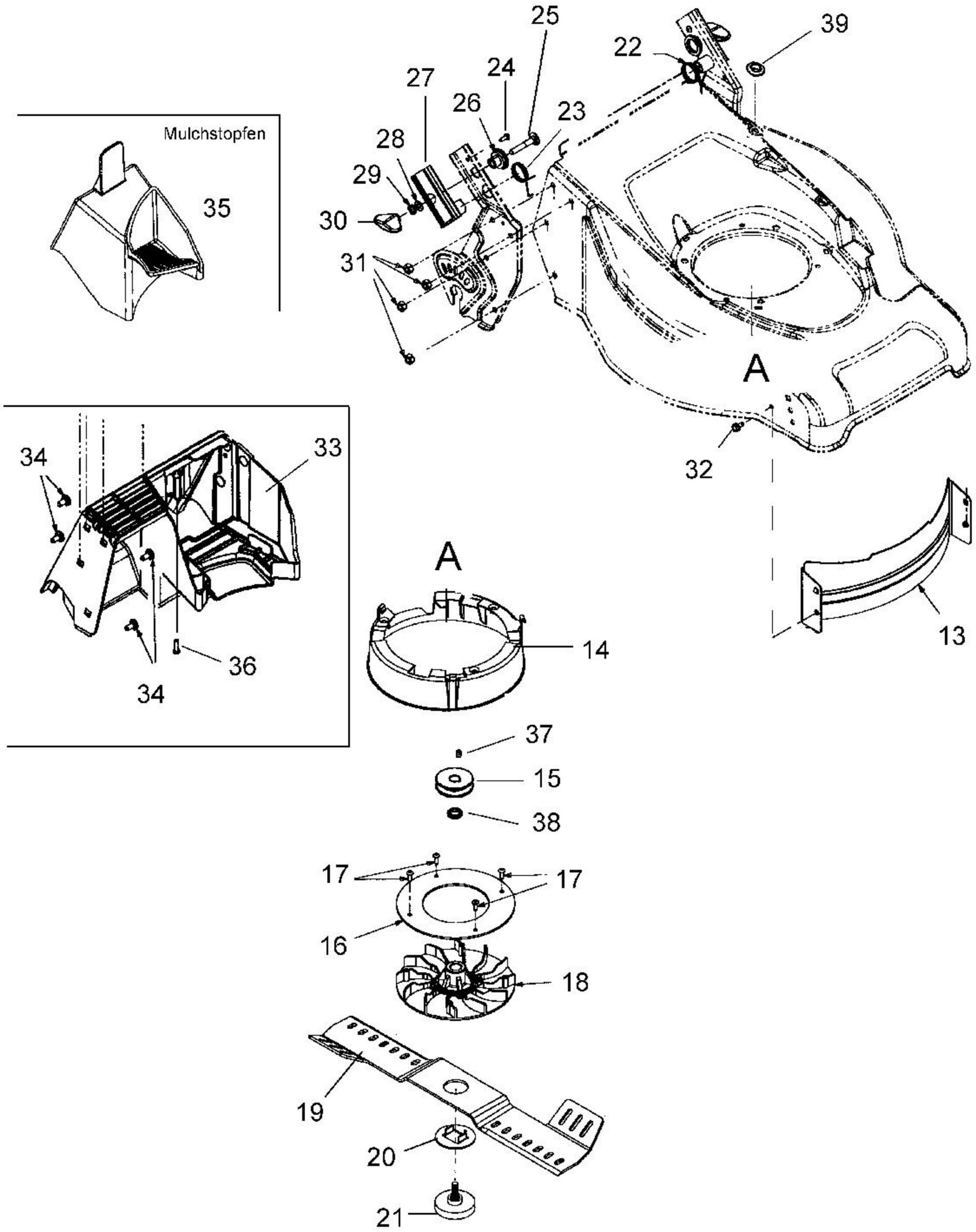

E3-02665A-01