BL 4046 SP	12B-J2ME684
N46 S TO 45	12B-J2ME693
46 SPO	12B-J2MD600
BBM 46R OHV	12B-J2MD619
500-46-A	12B-J2ME621

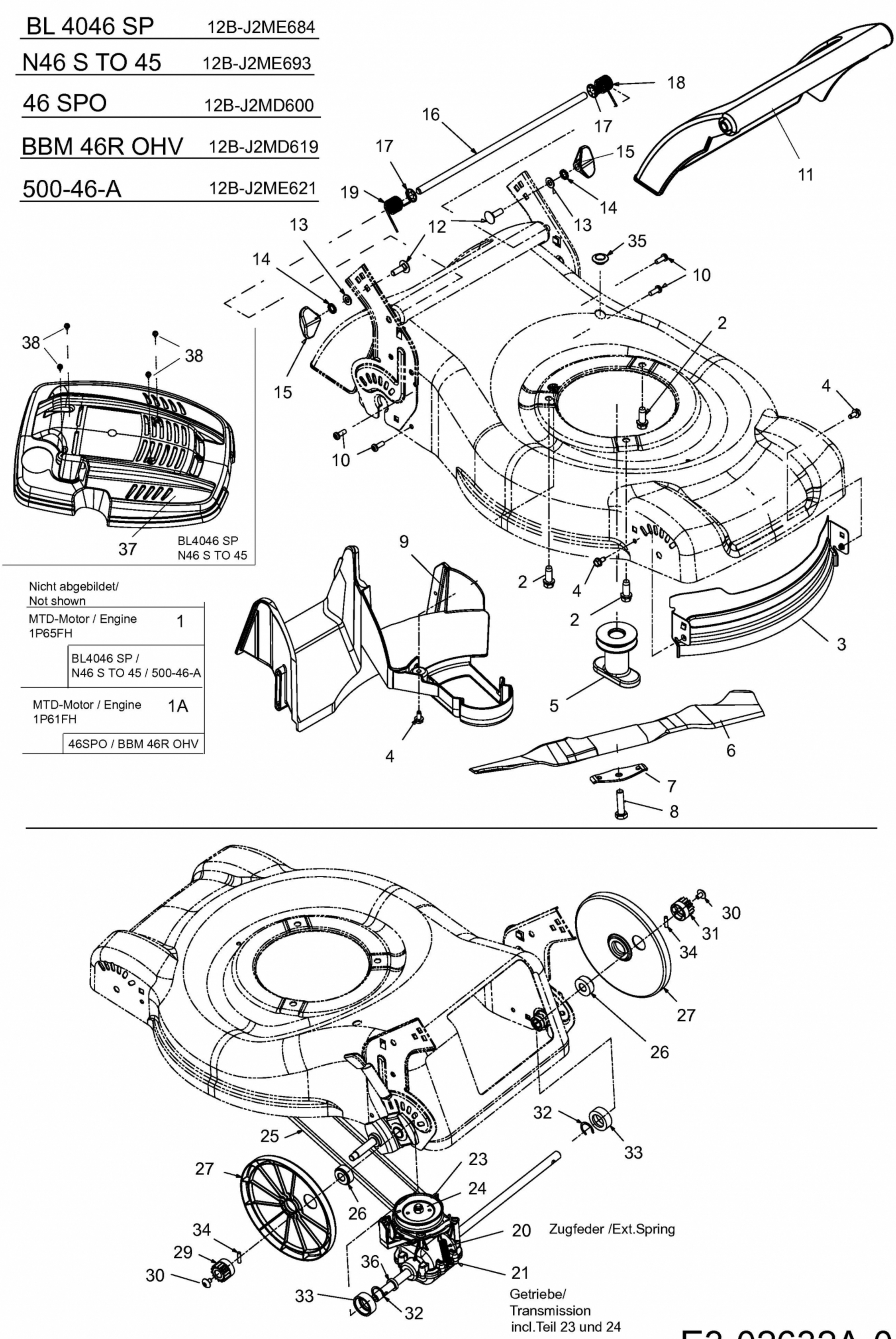

Nicht abgebildet/ Not shown	
MTD-Motor / Engine 1P65FH	1
BL4046 SP / N46 S TO 45 / 500-46-A	
MTD-Motor / Engine 1P61FH	1A
46SPO / BBM 46R OHV	

E3-02632A-01