46 PO	11A-J1MD600	400-46	11A-J1MD621
46 PO	11A-J1MD604	BL 4046 P	11A-J1ME684
BBM 46 OHV	11A-J1MD619	N46 TO 45	11A-J1ME693

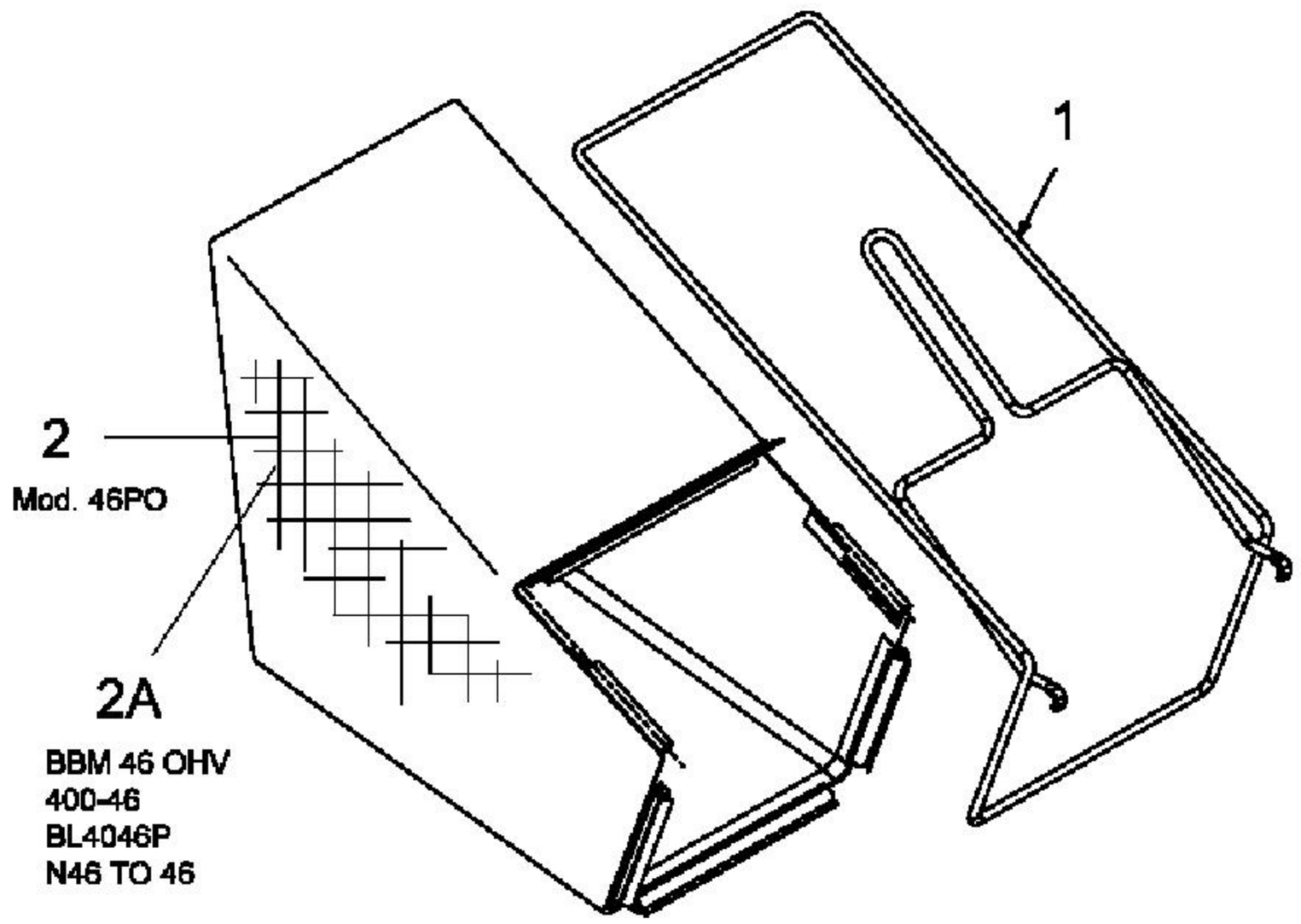

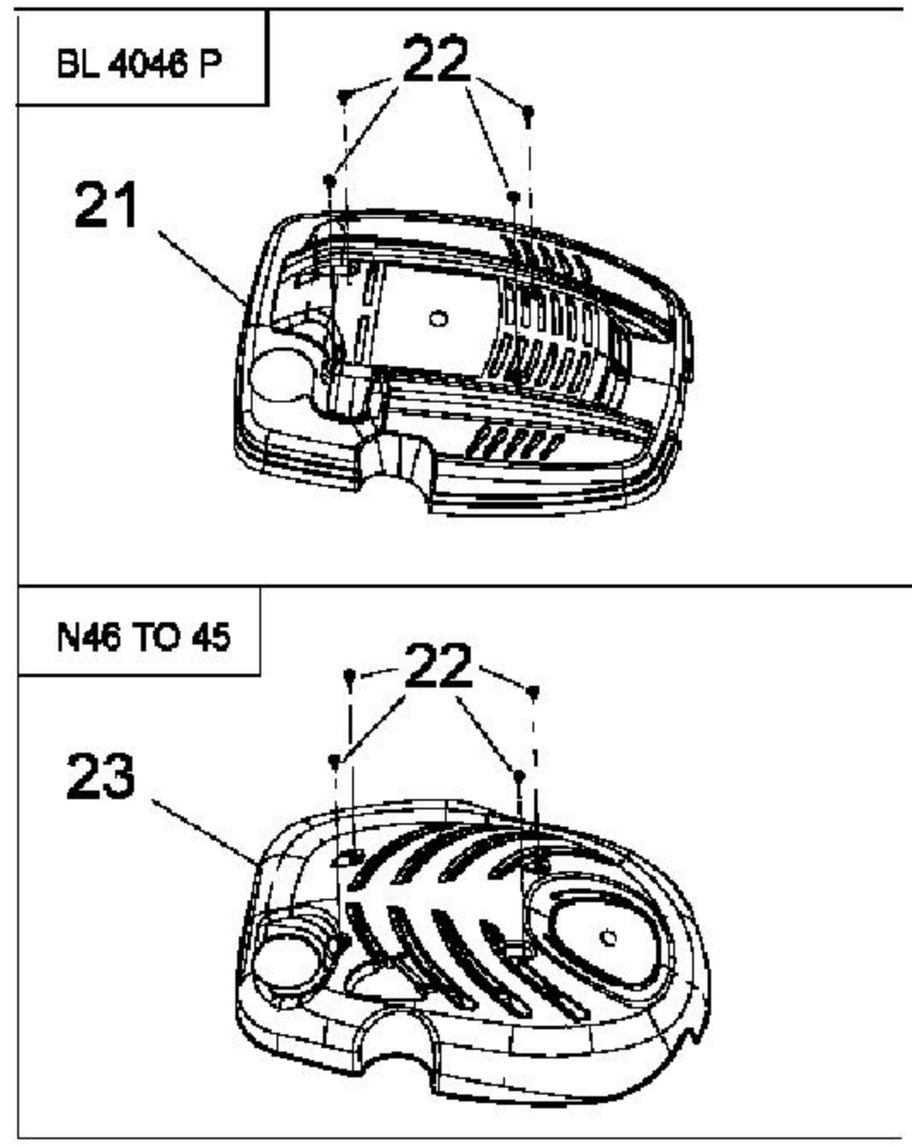

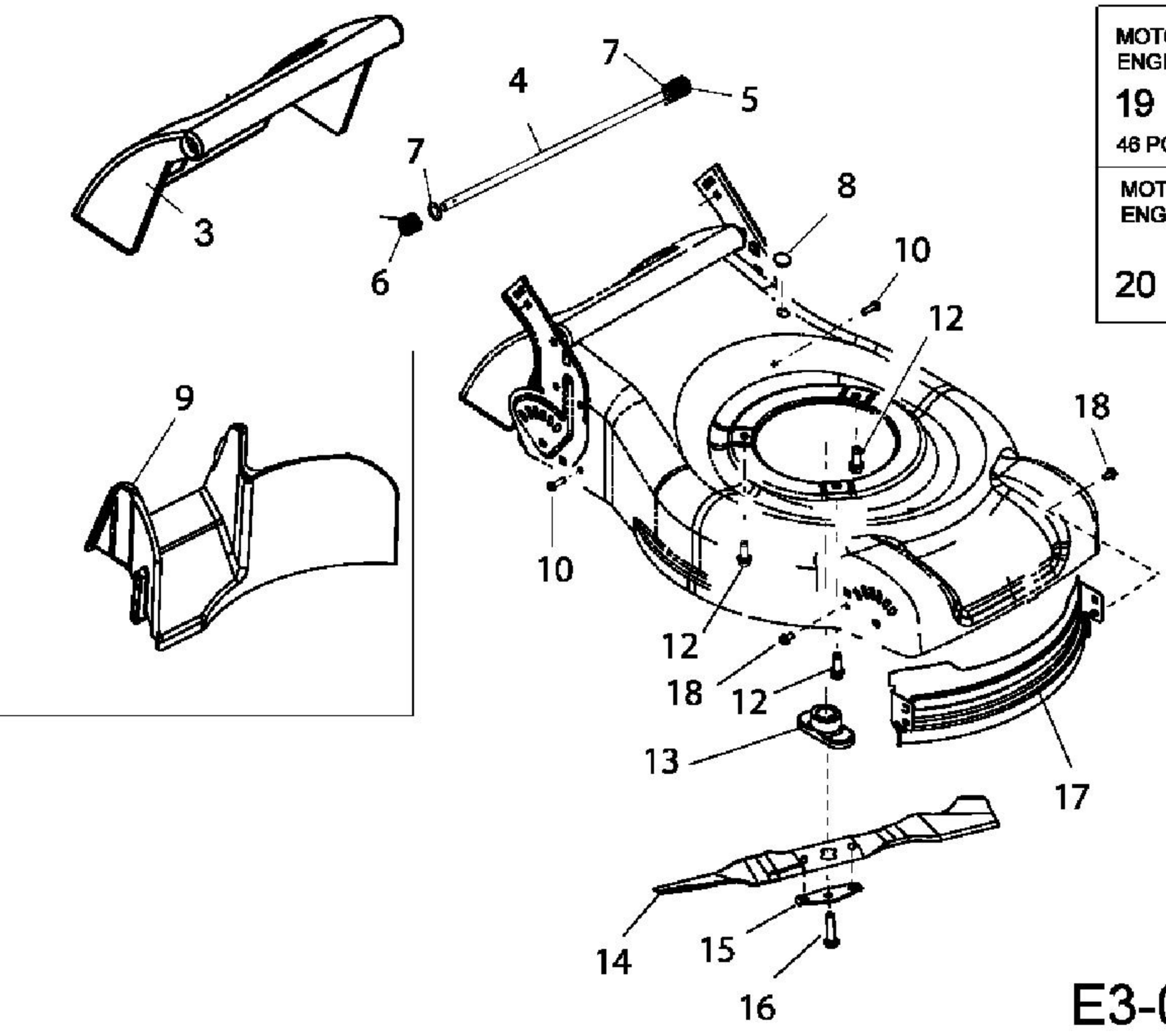

MOTOR / ENGINE / MOTEUR	1P61FH
19	
46 PO ,BBM46 , 400-46	
MOTOR / ENGINE / MOTEUR	1P65FH
20	BL 4046P , N46 TO45

Nicht abgebildet / not shown

E3-02629A-01