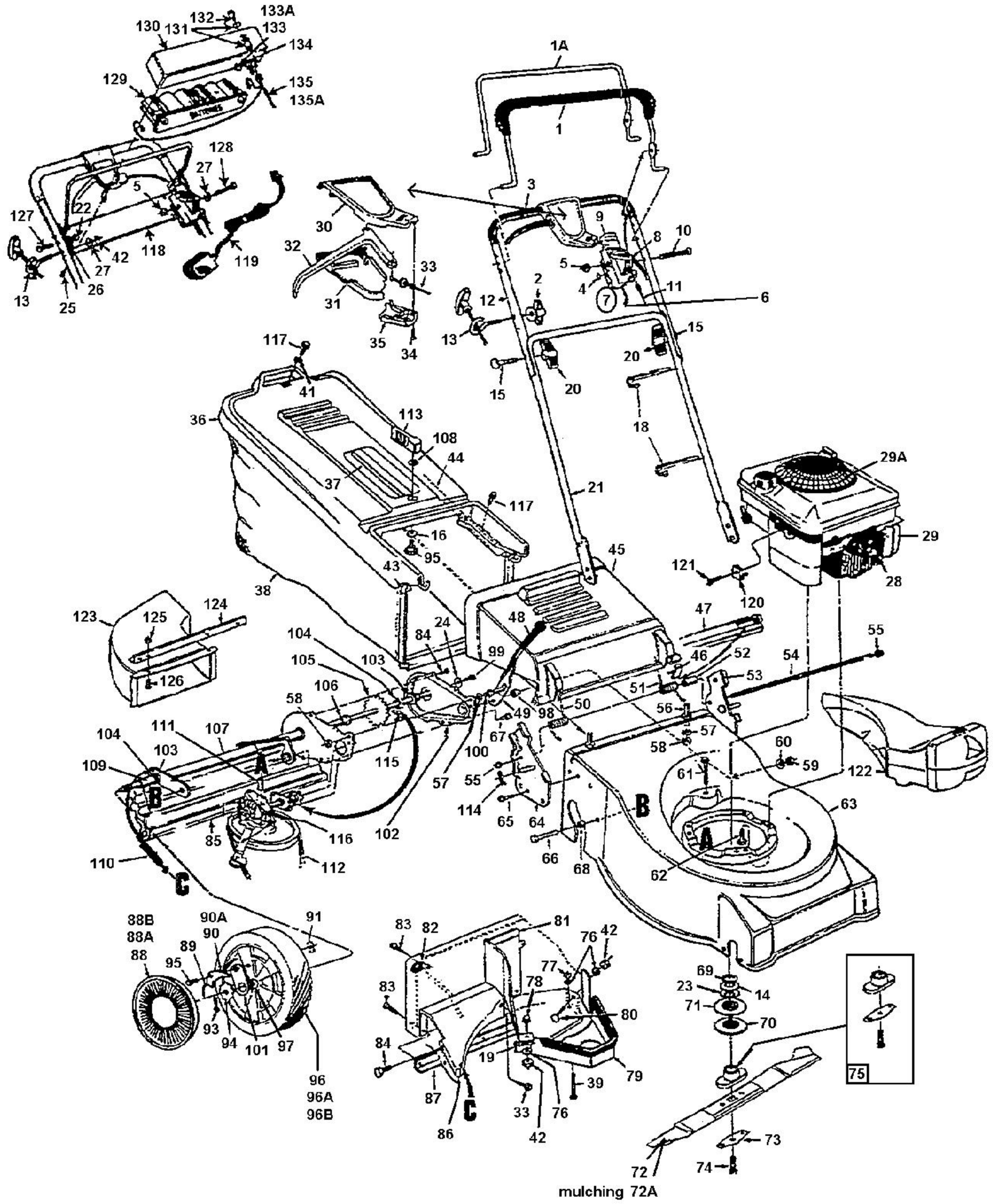
1A
1
3
9
8
10
5
4
7
11
6
2
12
13
15
20
18
21
29A
29
28
120
121
45
117
16
95
43
38
37
36
41
113
108
44
24
84
99
48
47
46
52
53
54
55
51
56
57
58
60
59
61
62
63
122
50
49
98
67
100
115
102
116
112
85
110
111
107
104
103
109
105
106
58
57
55
114
65
64
66
68
123
125
124
126
88B
88A
88
90A
90
91
89
95
93
94
101
97
96
96A
96B
83
82
81
76
42
77
78
80
19
39
79
87
86
33
69
23
14
71
70
75
73
74
72
mulching 72A