Model 604 - 618

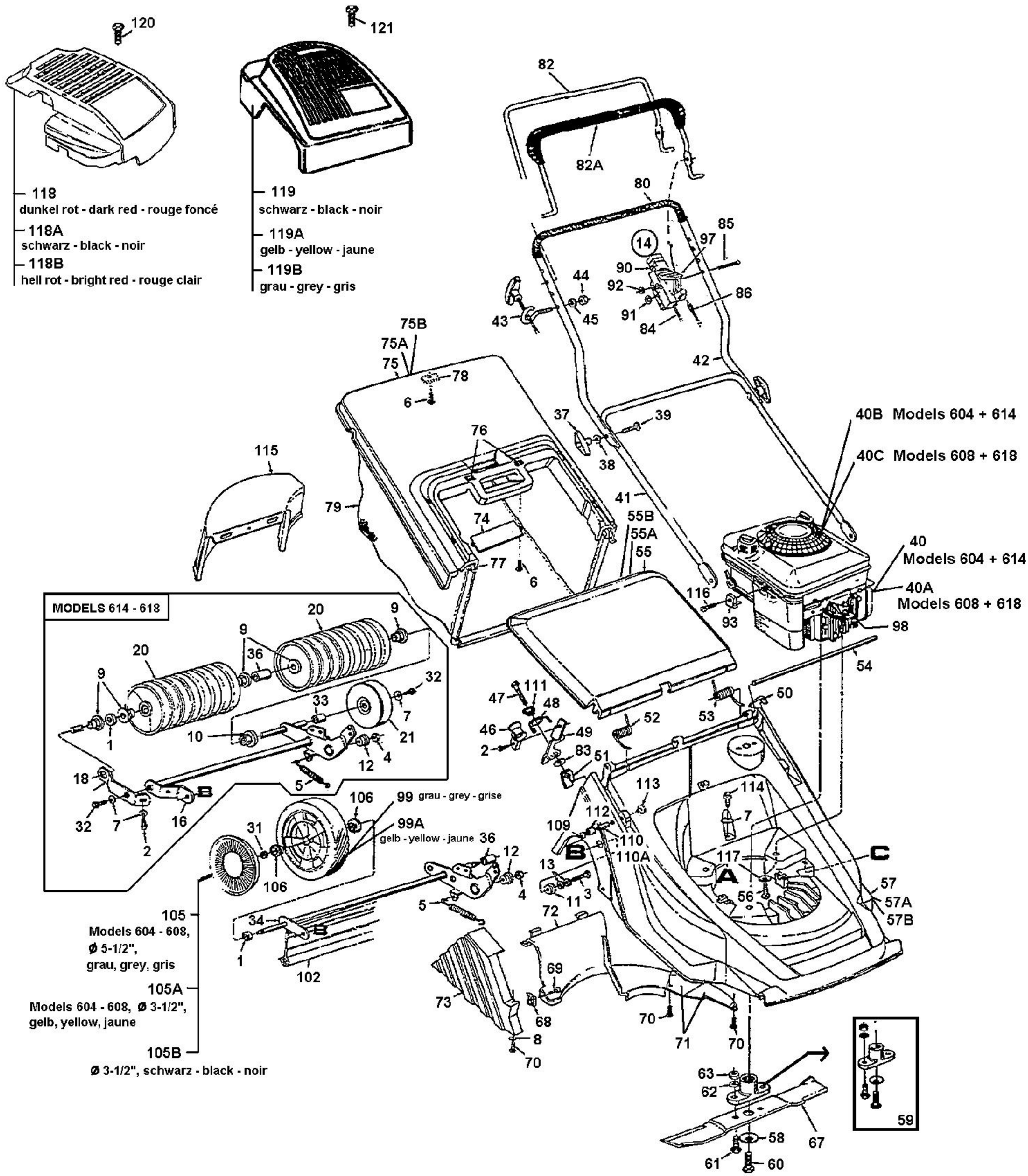

E3-02563A-01

fsg