nur für Seriennr. mit …B…
for serial number with ...B... only
seulement pour numéro de série ...B...

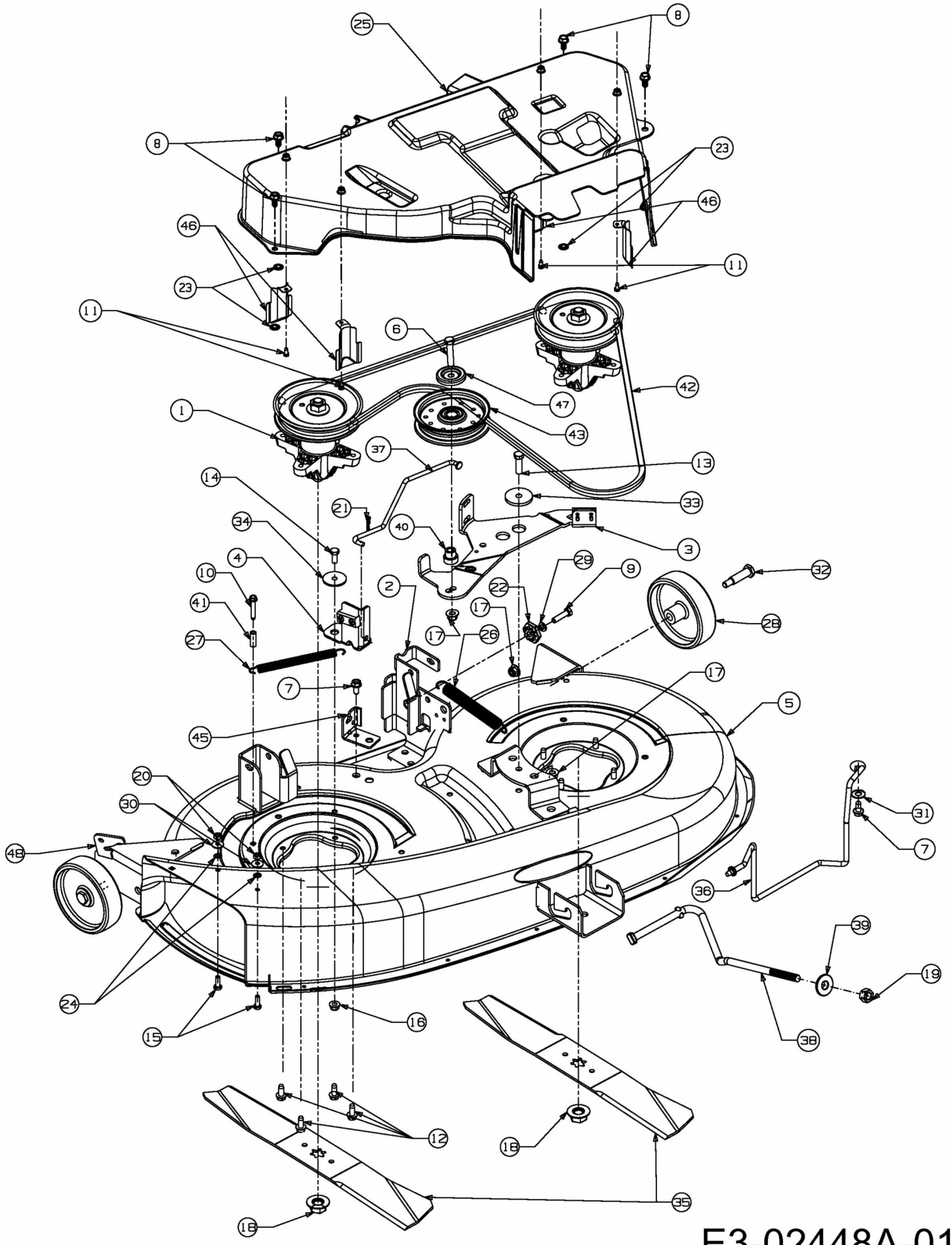

E3-02448A-01