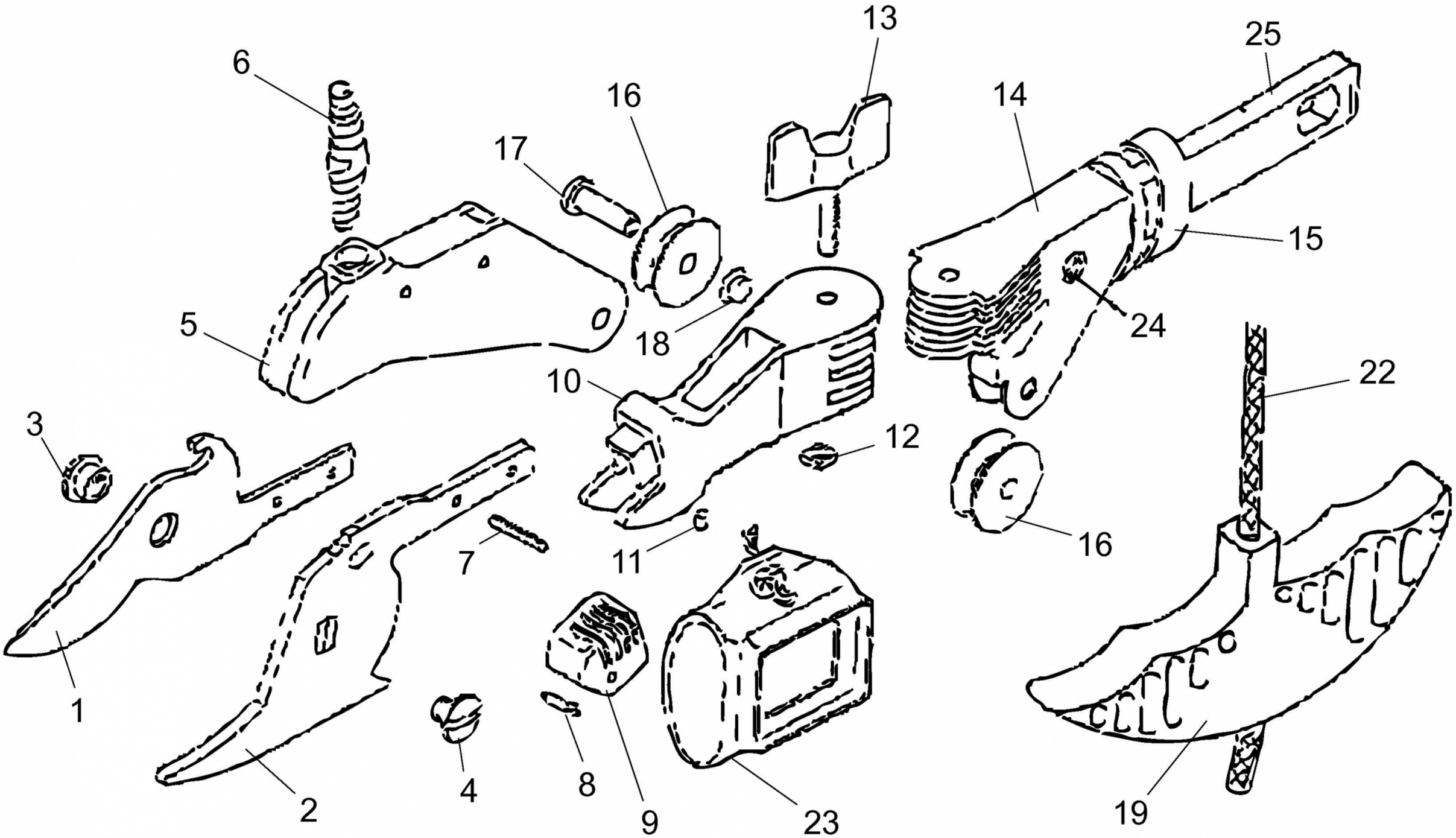

E3-02443A-01