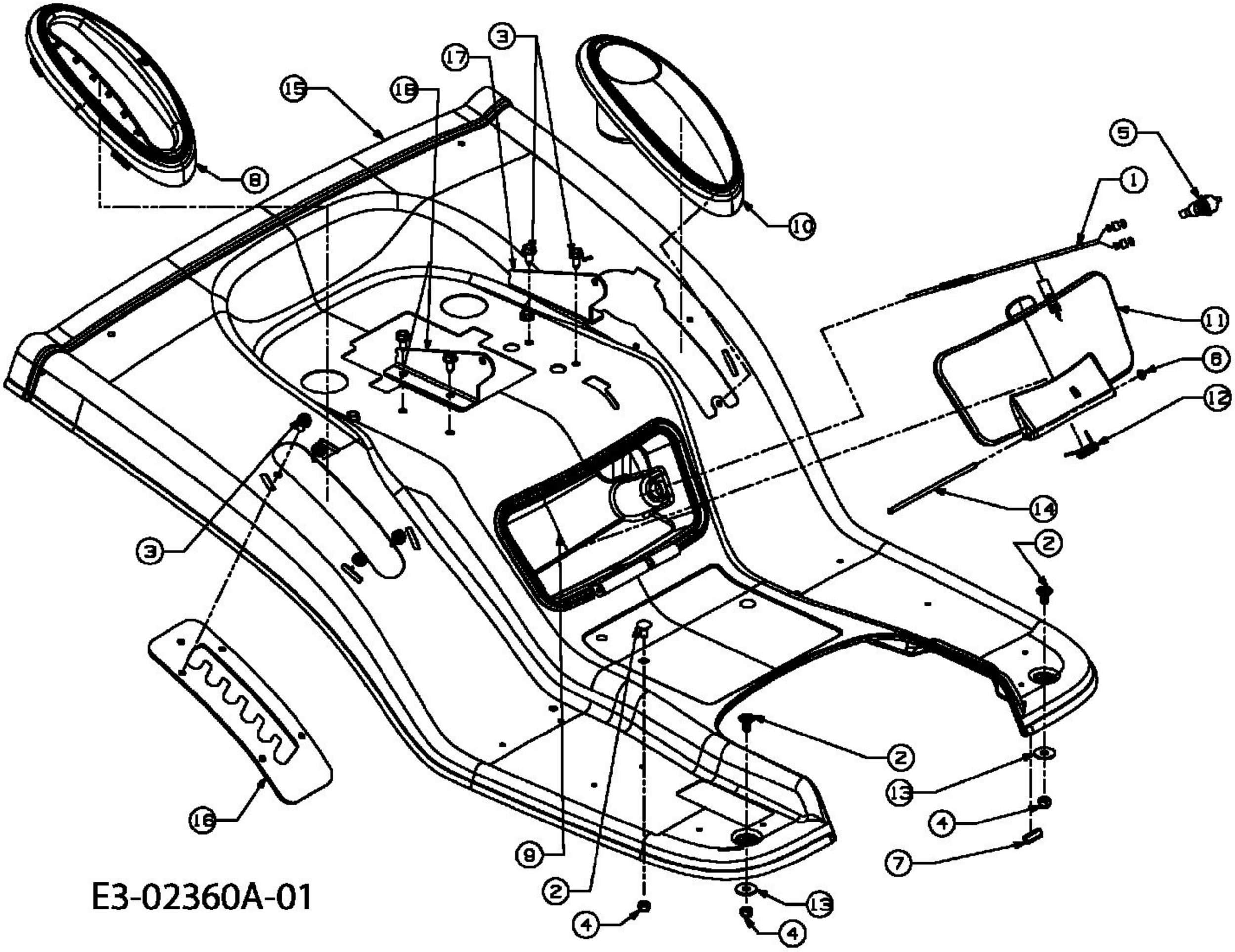
3
17
15
18
8
10
5
1
11
6
12
14
2
3
2
13
4
7
16
9
2
4
13
4
E3-02360A-01