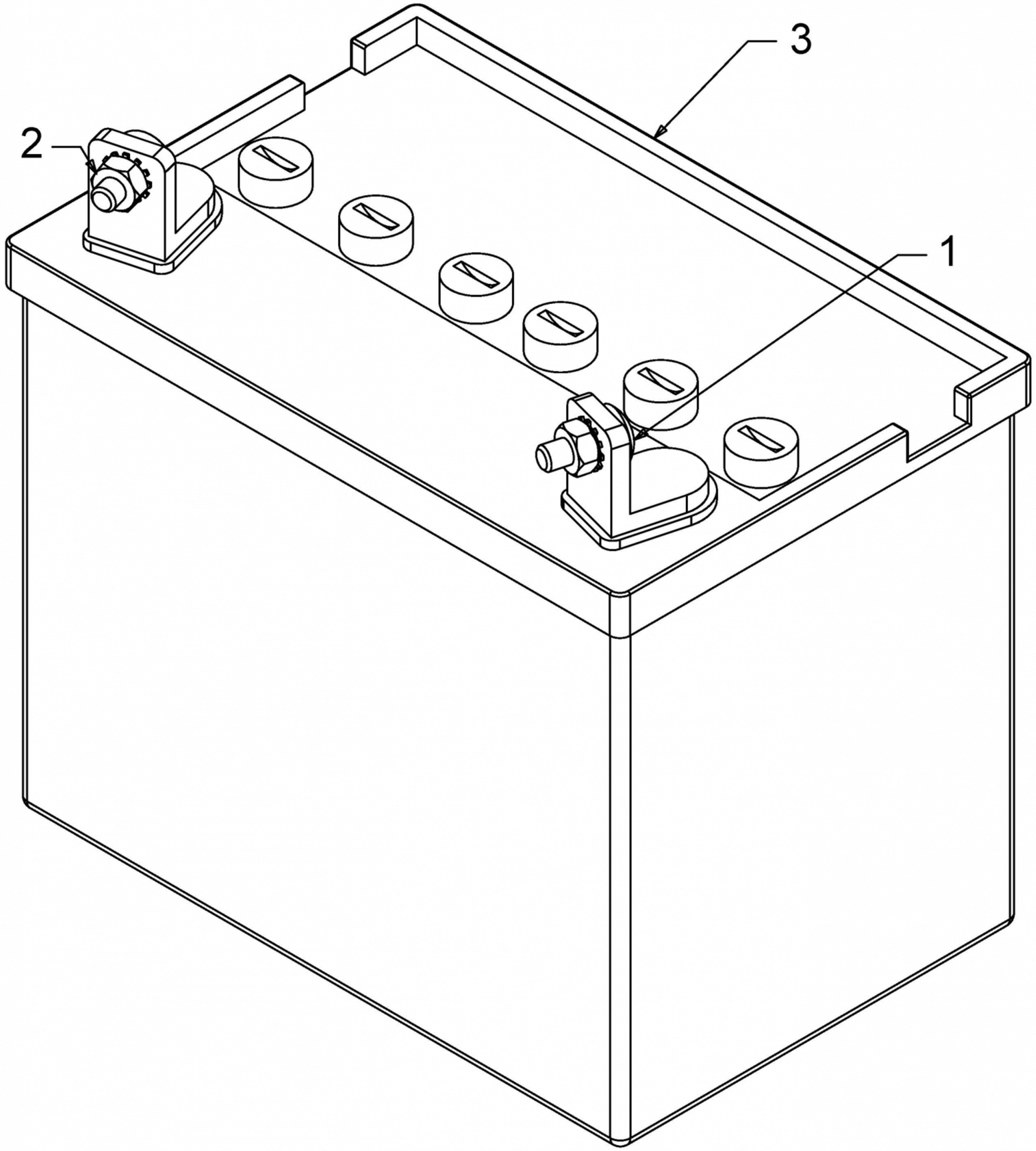
3
2
1

4
BATTERIESAURE
BATTERY ACID
ACIDE BATTERIE
ACCUZUUR
ACIDO PER BATTERIA
ACIDO PARA BATERIAS
38% H2SO4
1,285 G/ML
DIN 43530
CONTENDTO, CONTENS, CONTEUDO
1050 INHALT ML
INHOUD,CONTENU, CONTENUTO
Die restlos entleerte Flasche zweimal mit Wasser füllen, gut durchspülen und dem Haus- bzw. Kunststoffmüllfoll beigeben.
CORROSIVE
8
AKUPLUS
Chemie Vertrieb
Akuplus GmbH

E3-02198A-01