46 SPB 12C-660H600
46 SPT 12A-663A600
46 SPB-60 12C-668E600

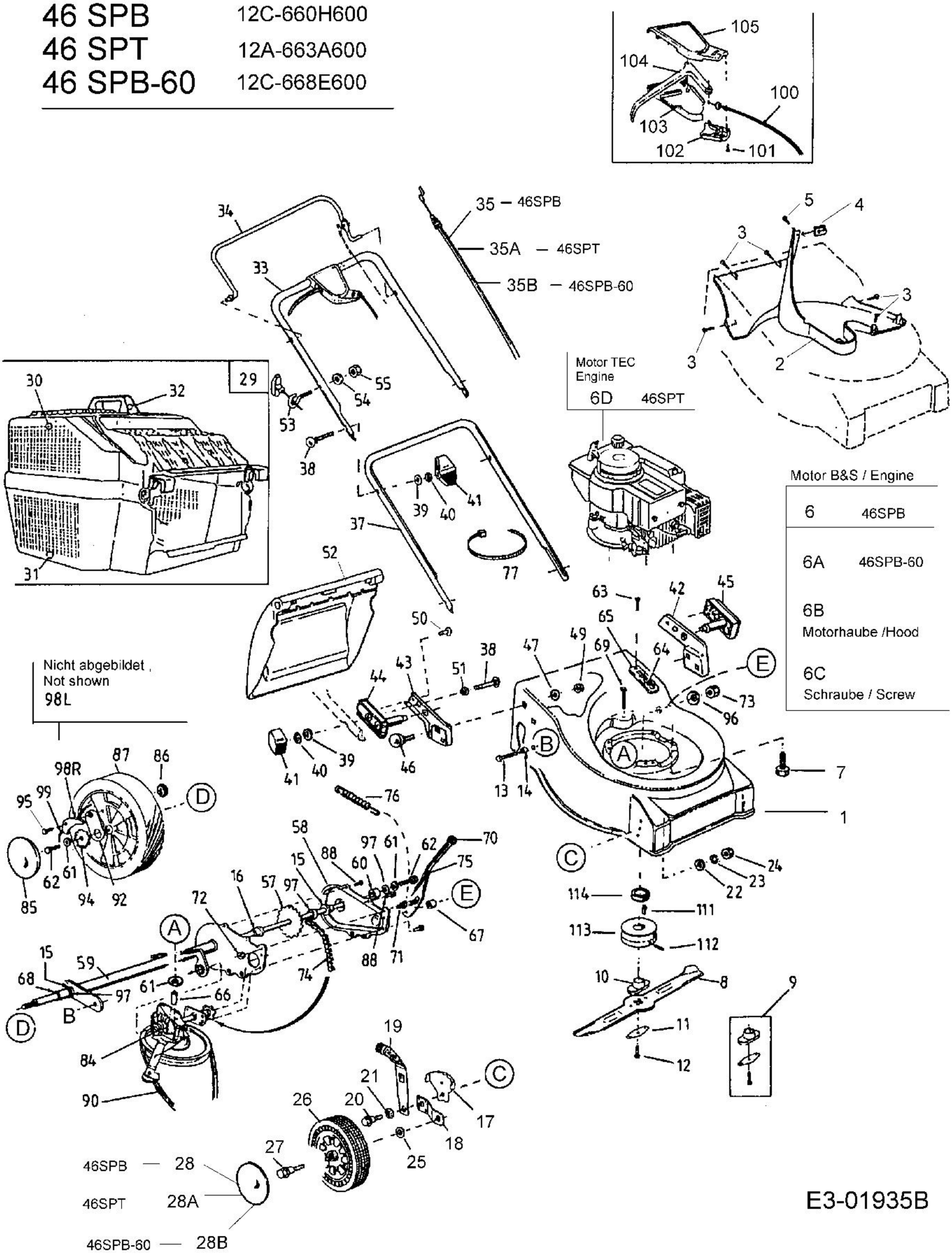

E3-01935B