GES 53 H	12B-378S678
GES 53	12A-378R678
CPG 53 BM	12A-378R641
CPG 53 HM	12A-378S641
530 HM	12A-378S689
53 SPT	12A-373N600
HB 53 RT	12A-373N690

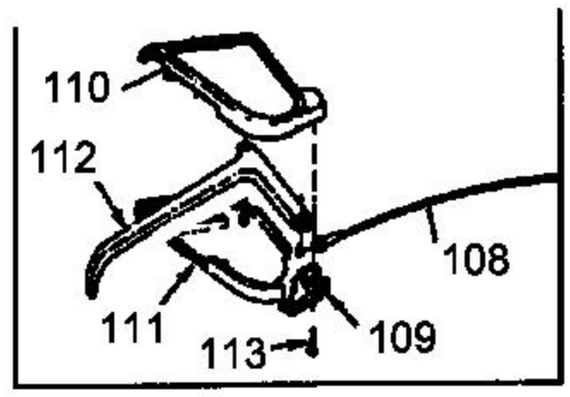

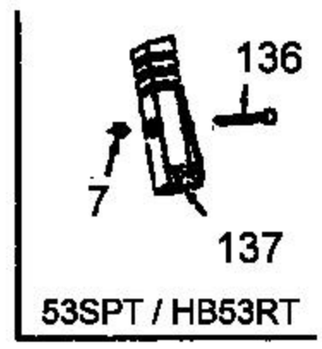

nicht abgebildet / not shown

27 Honda-Motor

GES53H ,CPG53HM ,530HM

28 B&S-Motor

GES53
CPG53BM

B&S
21 23
21A 23A
TECNA

29 TEC-Motor 53SPT HB53RT

nicht abgebildet / not shown

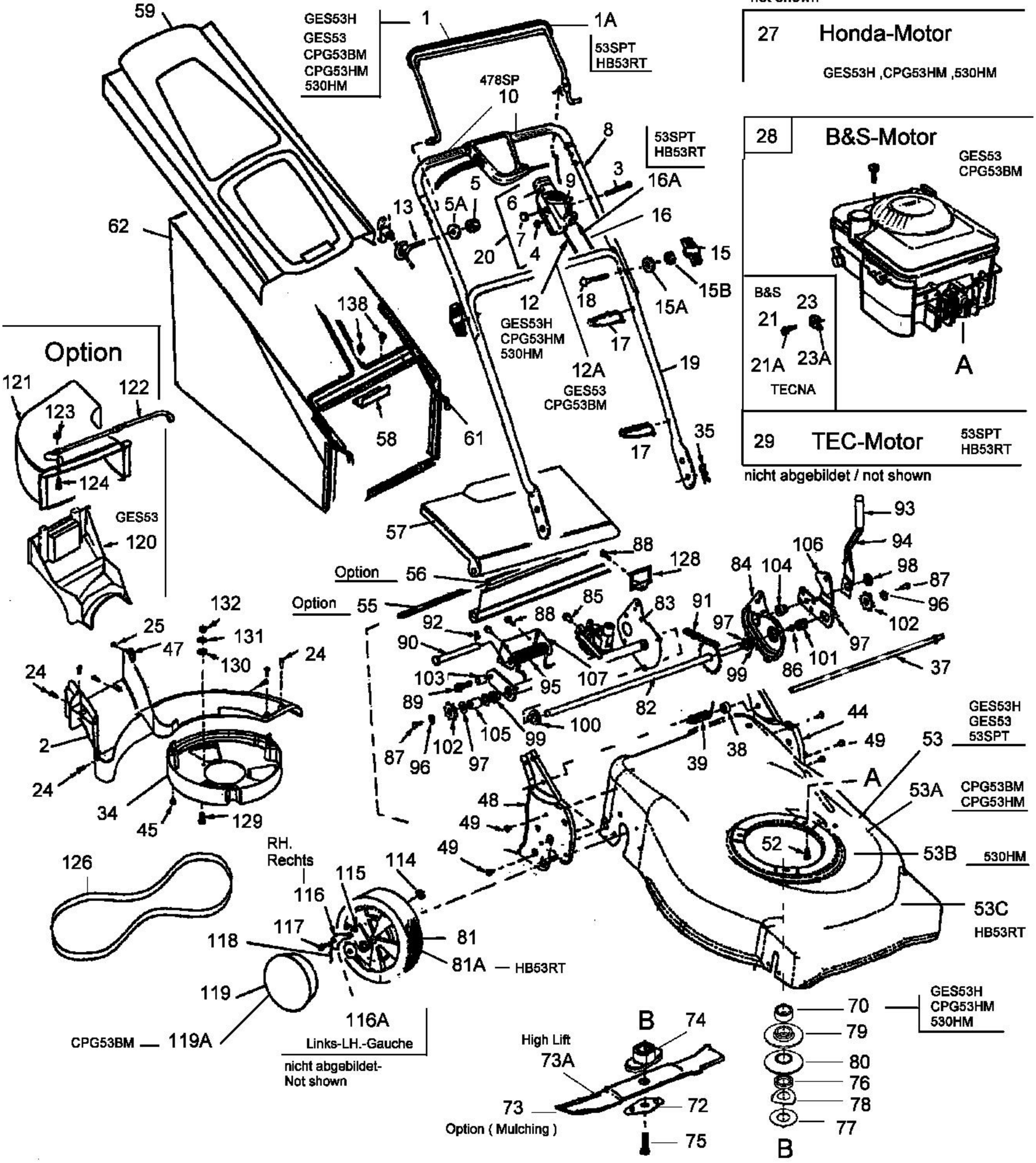

E3-01856B