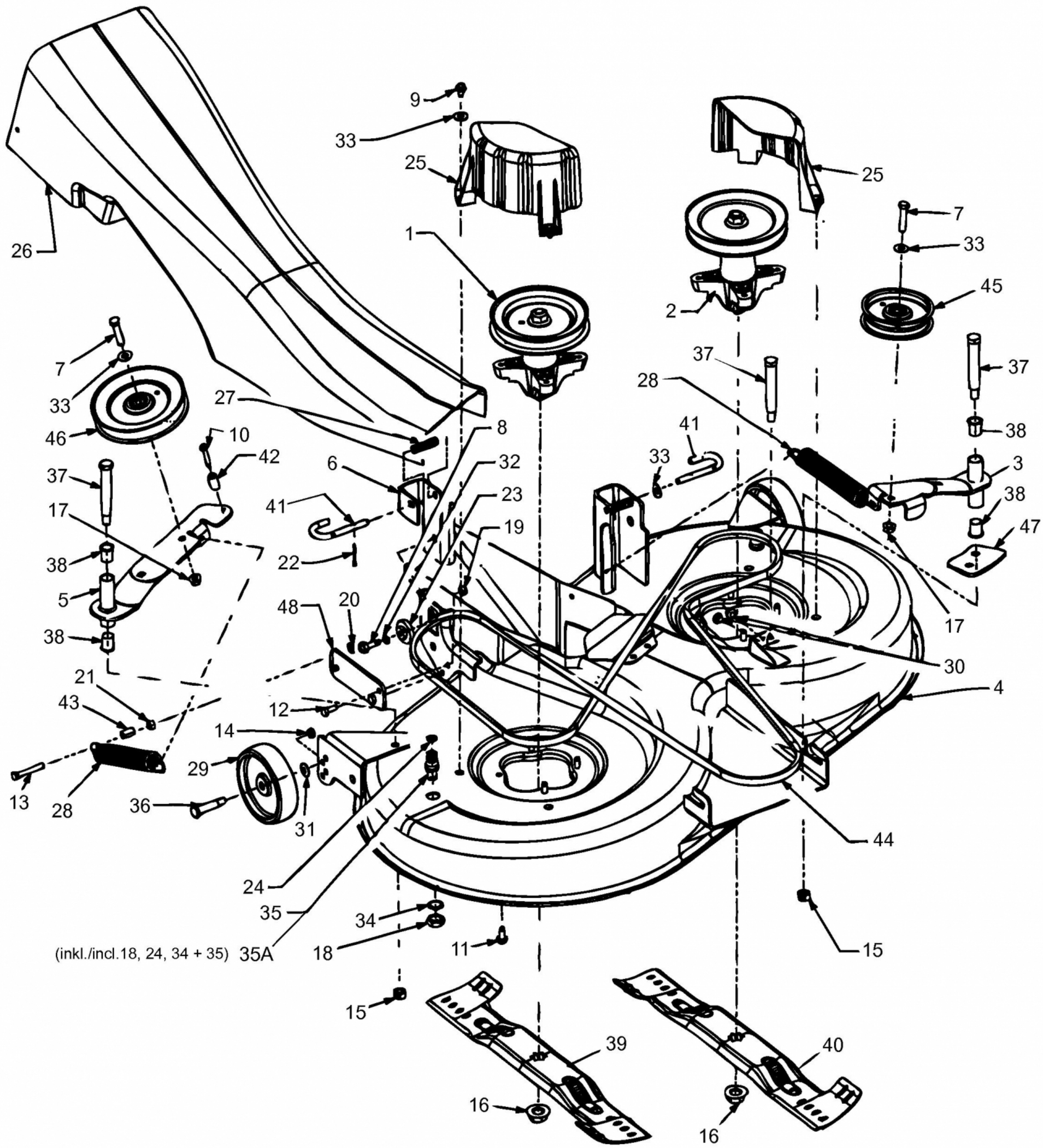
9
33
25
1
26
7
33
46
27
10
42
37
17
38
5
38
21
43
13
28
36
29
31
14
12
48
20
6
41
22
8
32
23
19
24
35
34
18
11
15
(inkl./incl.18, 24, 34 + 35) 35A
25
2
7
33
45
37
28
41
33
37
38
3
38
47
17
30
4
44
15
39
16
40
16