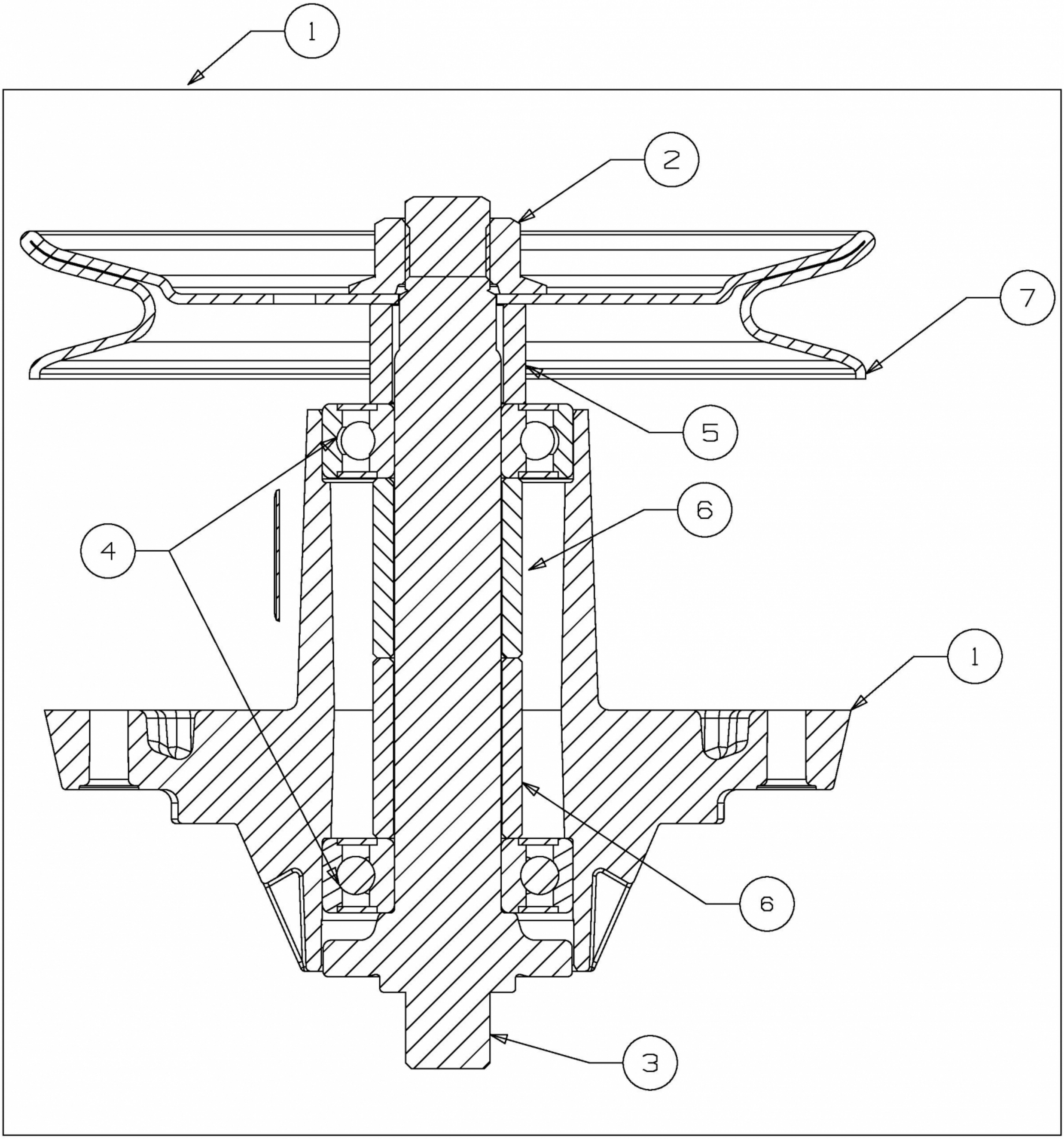

E3-01703B-01