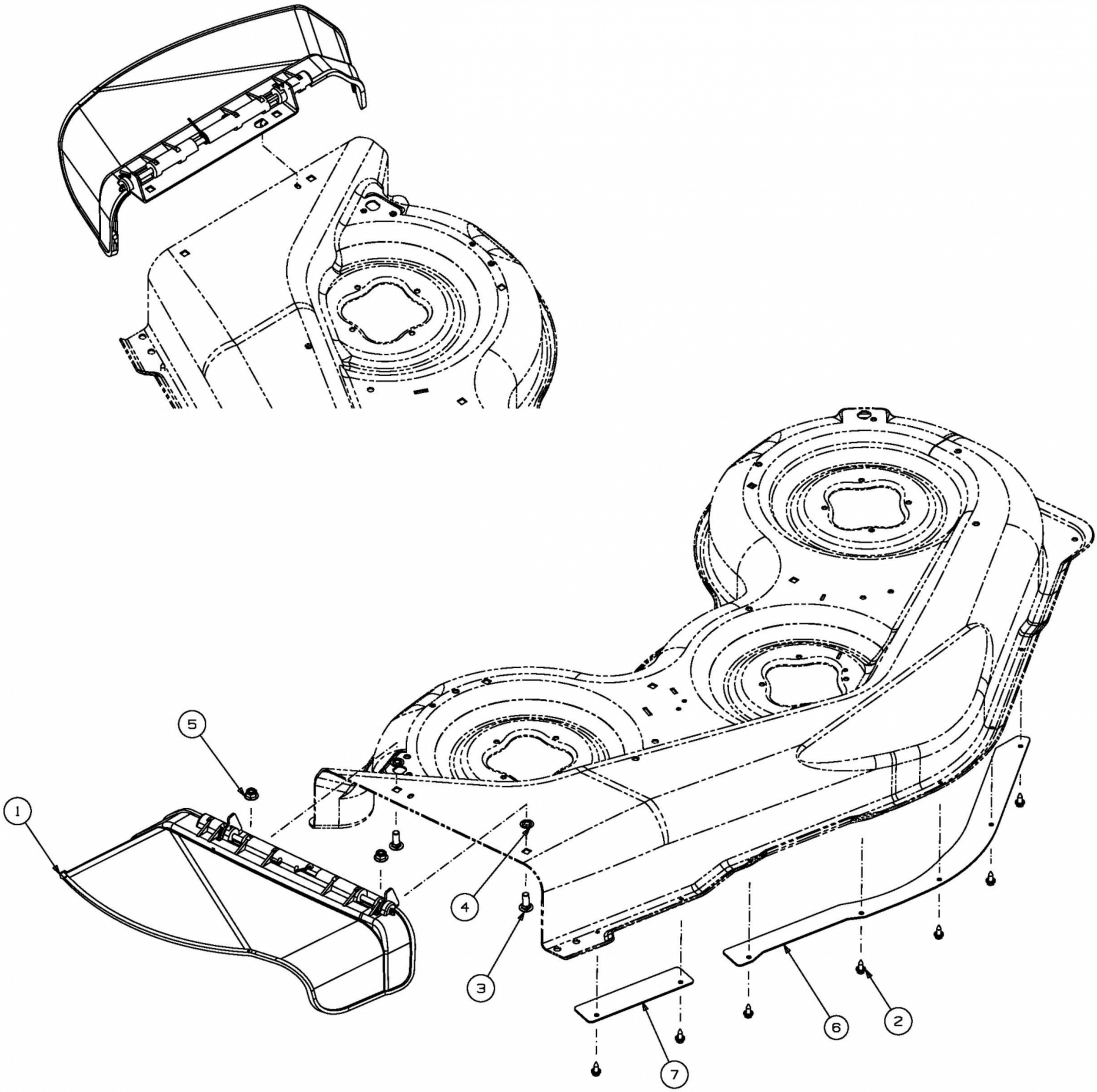

E3-01683A-01