46 PB	11C-660H600
46 PT	11C-661A600
HB 46 T	11C-663N690
46 PB-60	11C-668E600

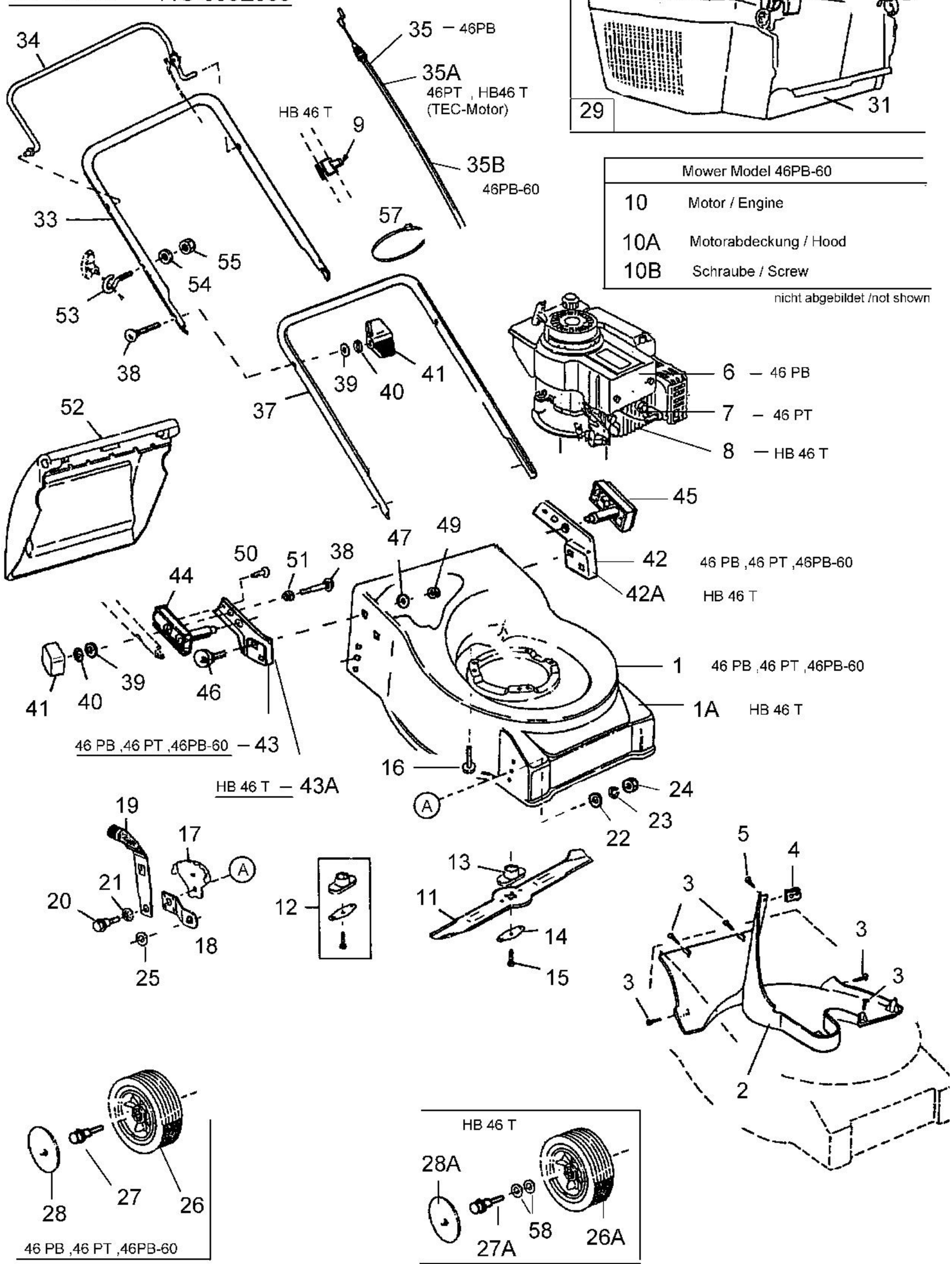

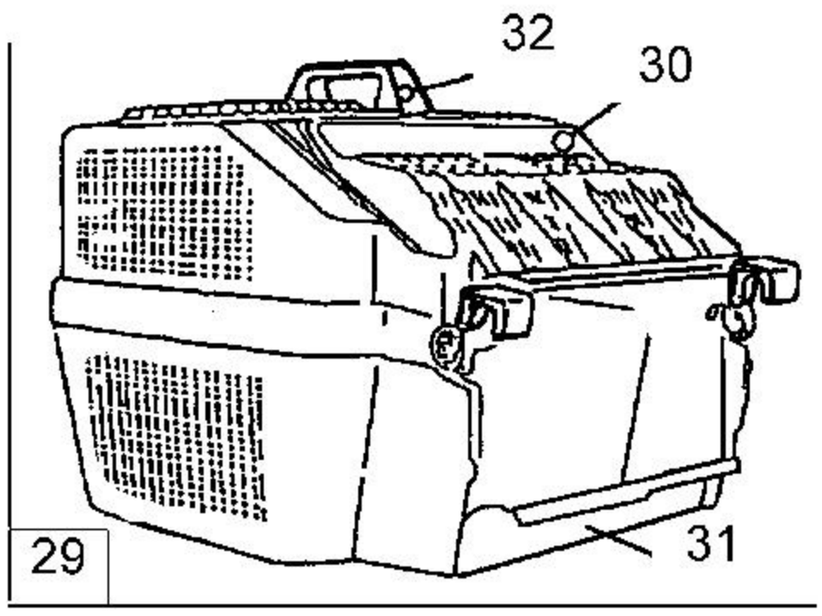

Mower Model 46PB-60	
10	Motor / Engine
10A	Motorabdeckung / Hood
10B	Schraube / Screw

nicht abgebildet /not shown

E3-01558E