E 32 W , E 32 W CH , 1032 E CH , 1032 E

18D-C2D-678 , 18D-C2D-664 , 18E-C3D-664 , 18E-C3D-668

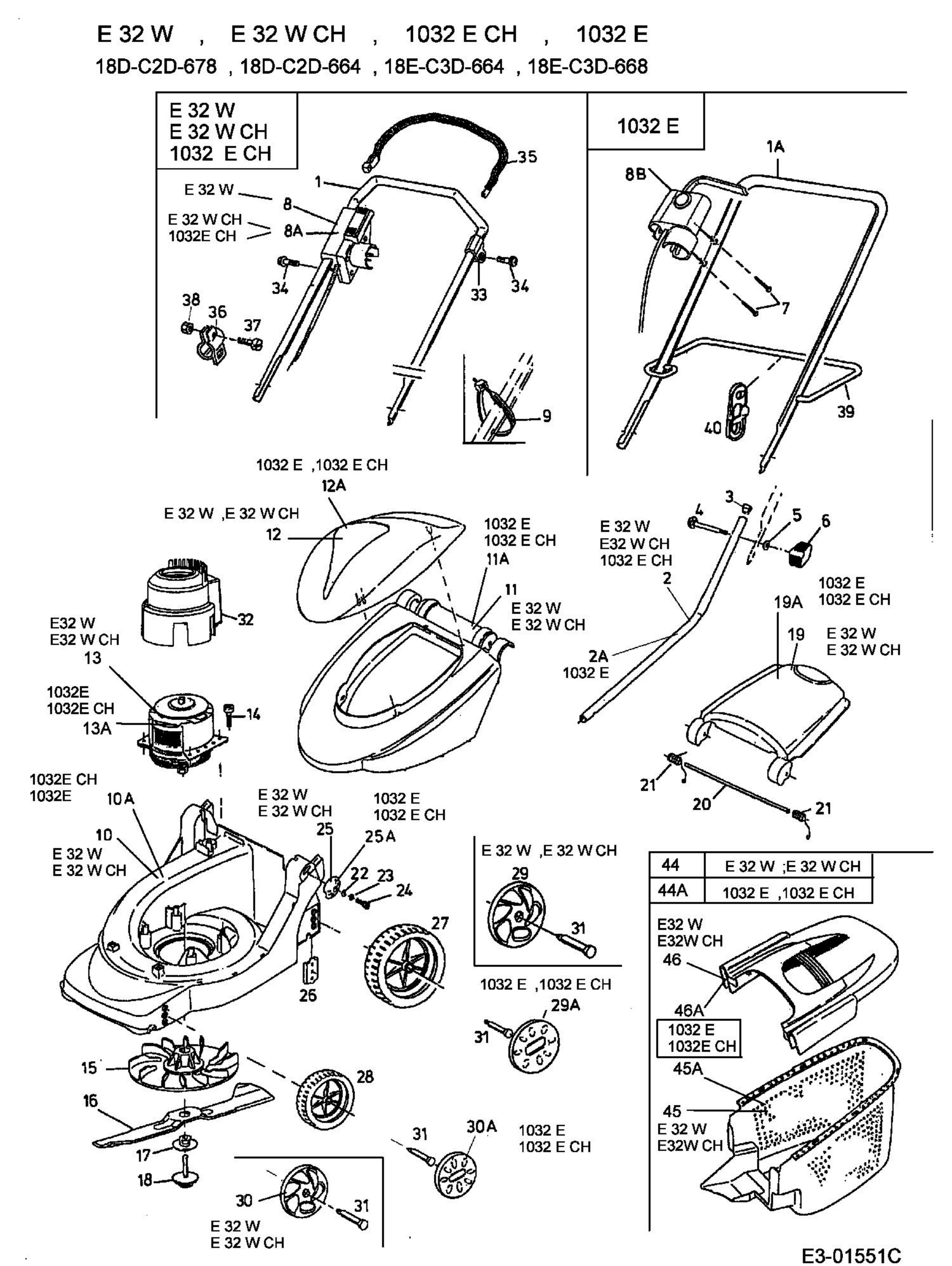

44	E 32 W ;E 32 W CH
44A	1032 E ,1032 E CH