V-Deck Mäher ,Frontantrieb

V-Deck-Mowers ,Drive -Front Wheels

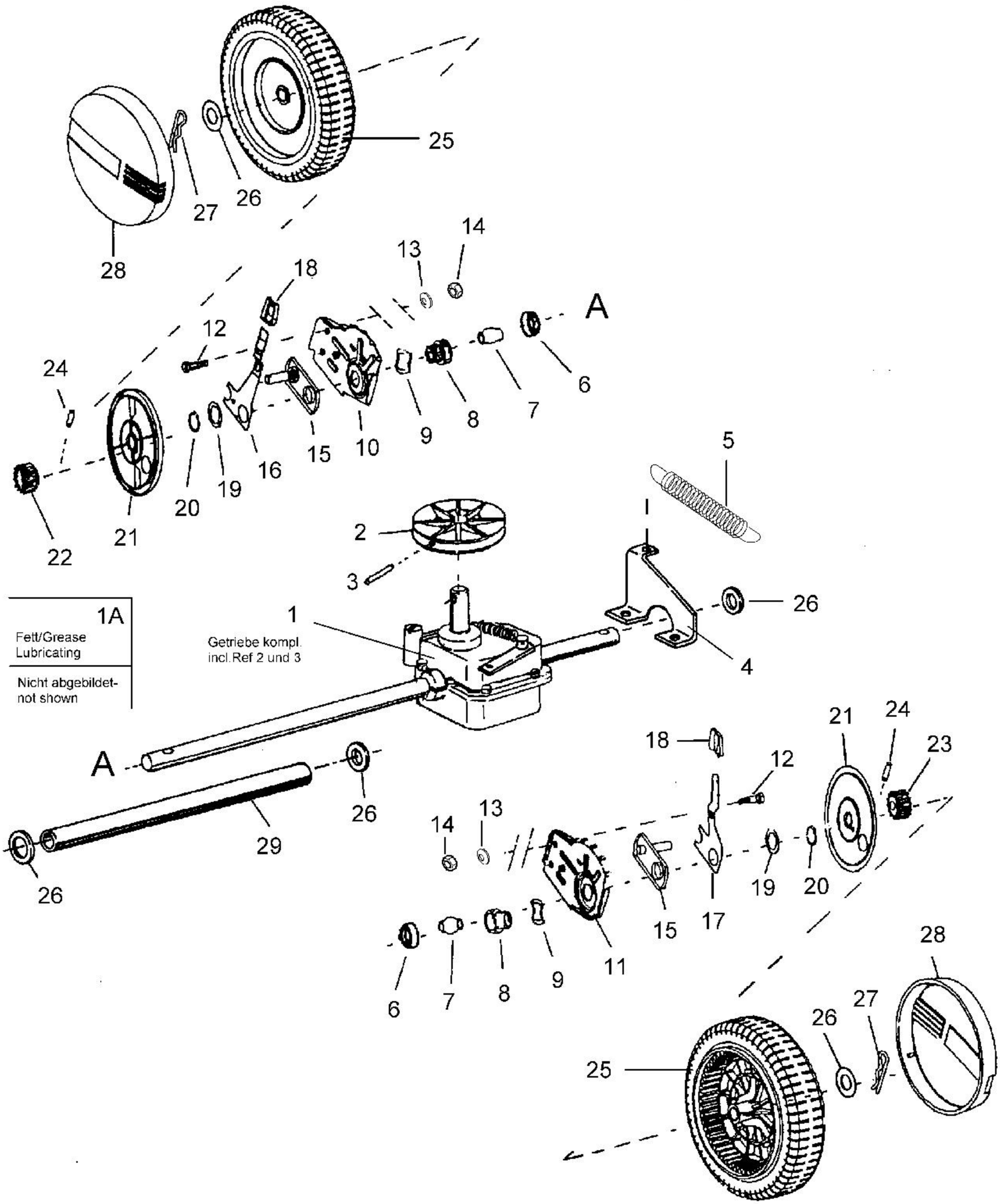

E3-01522C