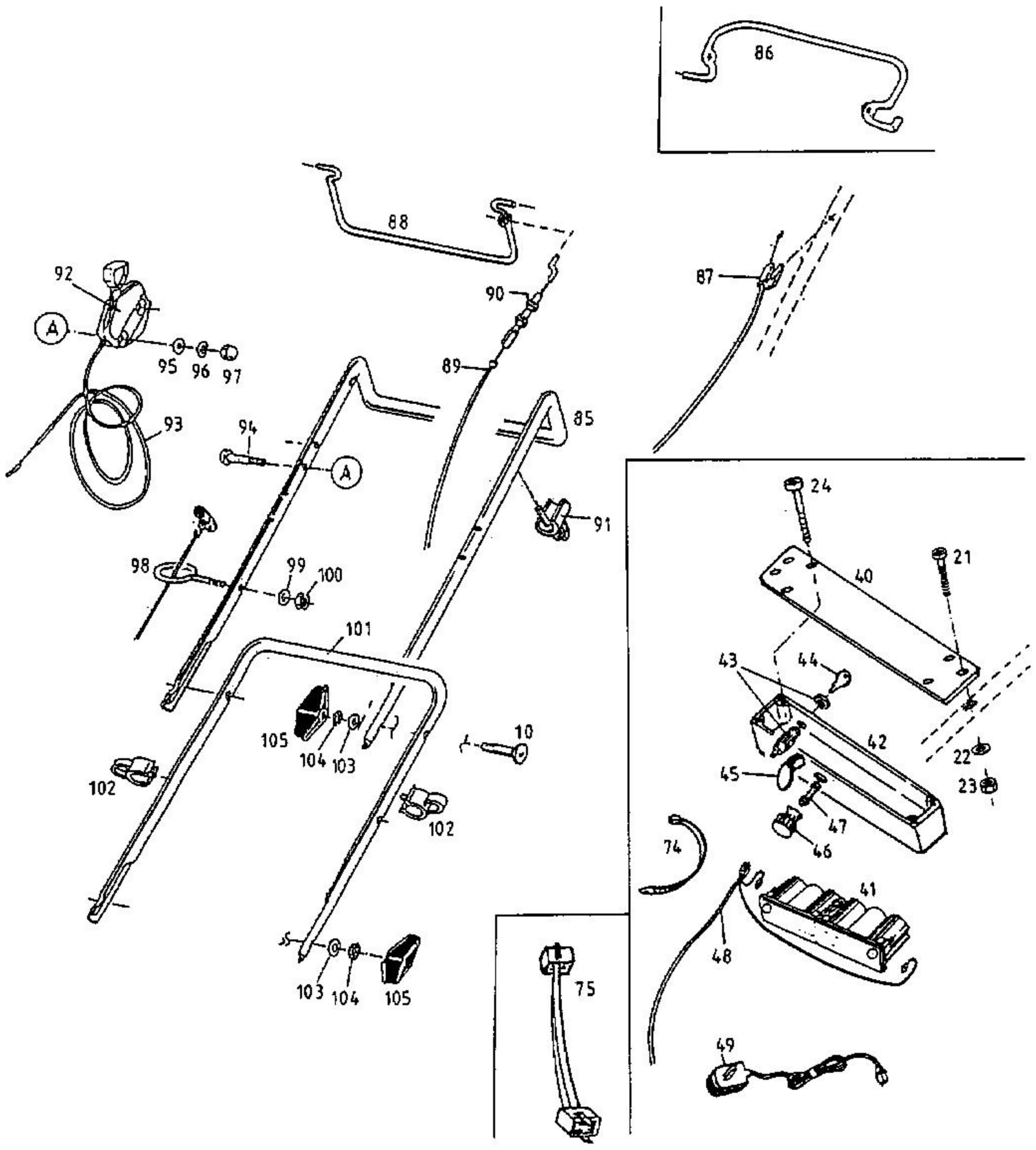
86
88
87
92
90
A
95
96
97
89
93
94
85
A
24
91
21
98
99
100
40
101
43
44
105
10
42
22
104
103
45
23
102
102
47
74
46
41
48
103
104
105
75
49