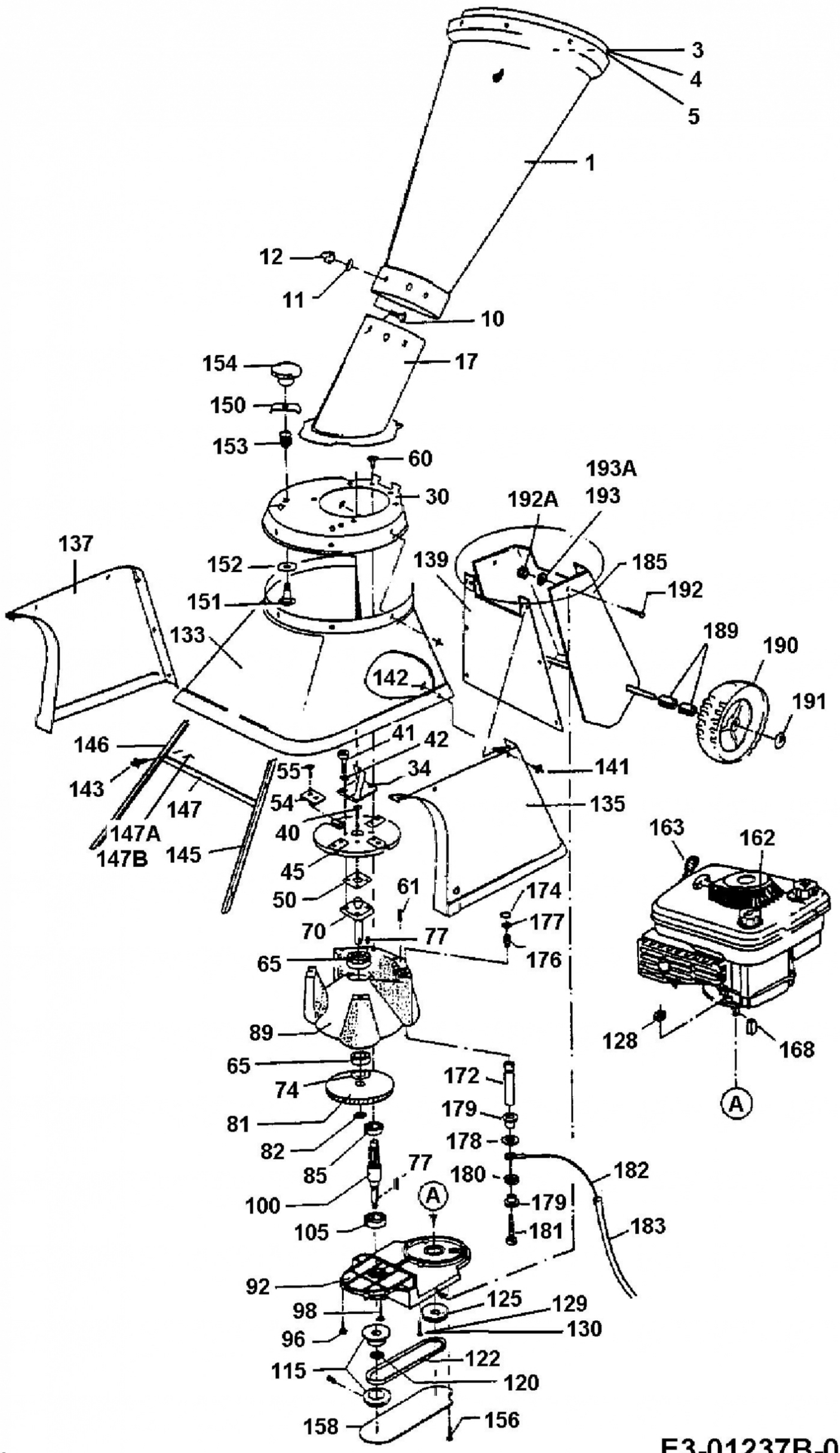

fsg

E3-01237B-01