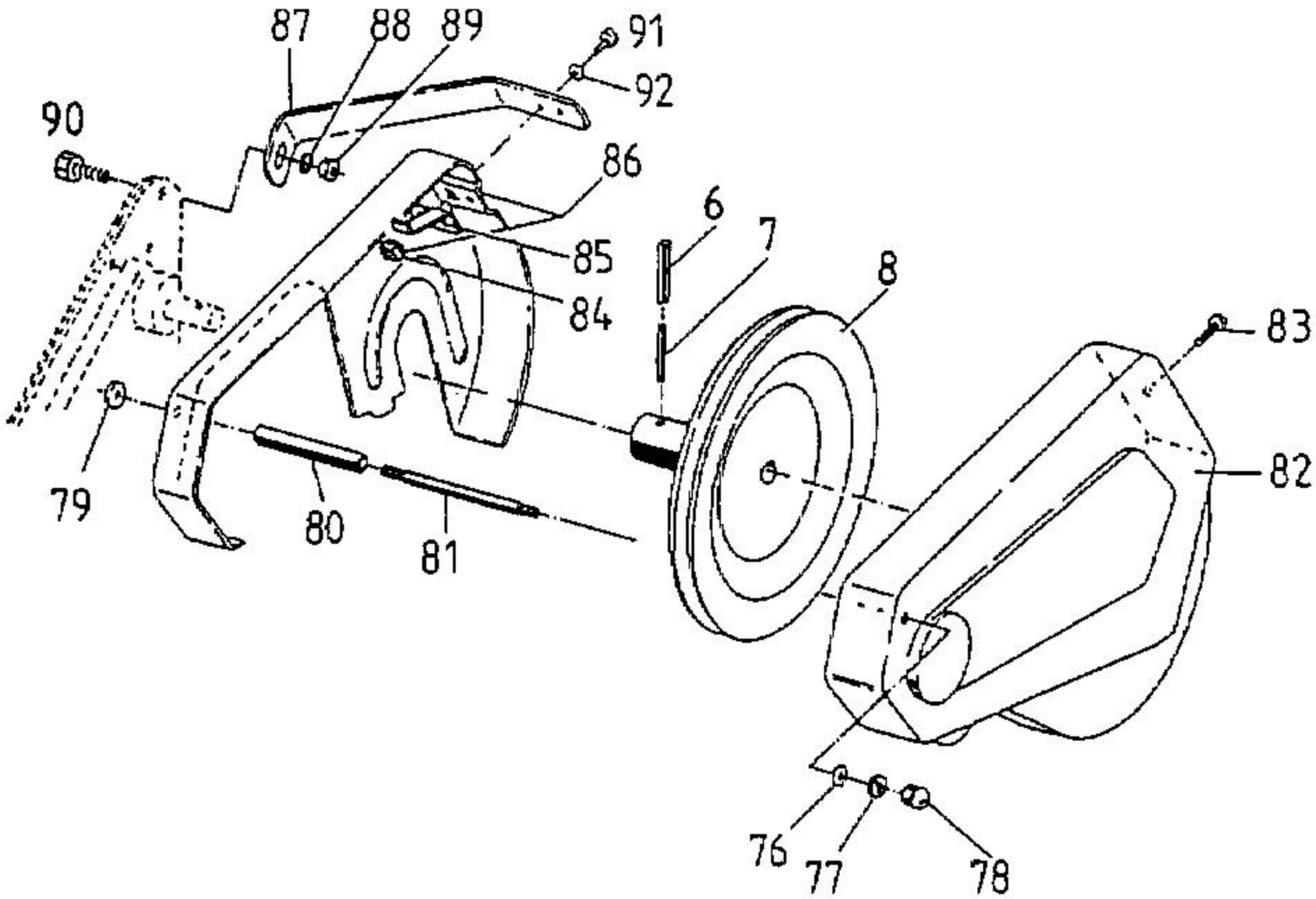
87
88
89
91
92
90
86
6
7
8
85
84
83
82
79
80
81
76
77
78

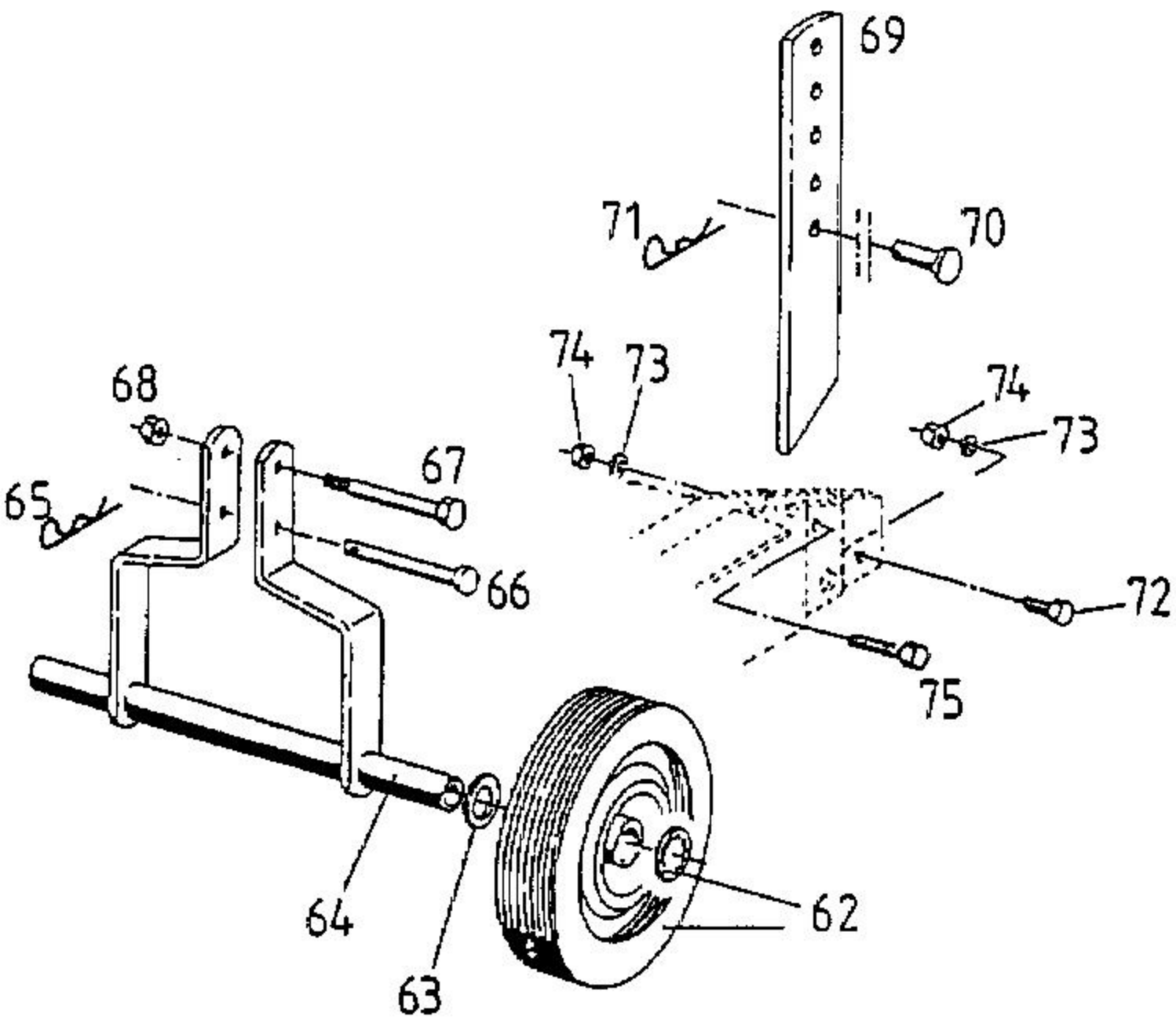
69
71
70
74
73
74
73
68
67
65
66
72
75
64
63
62