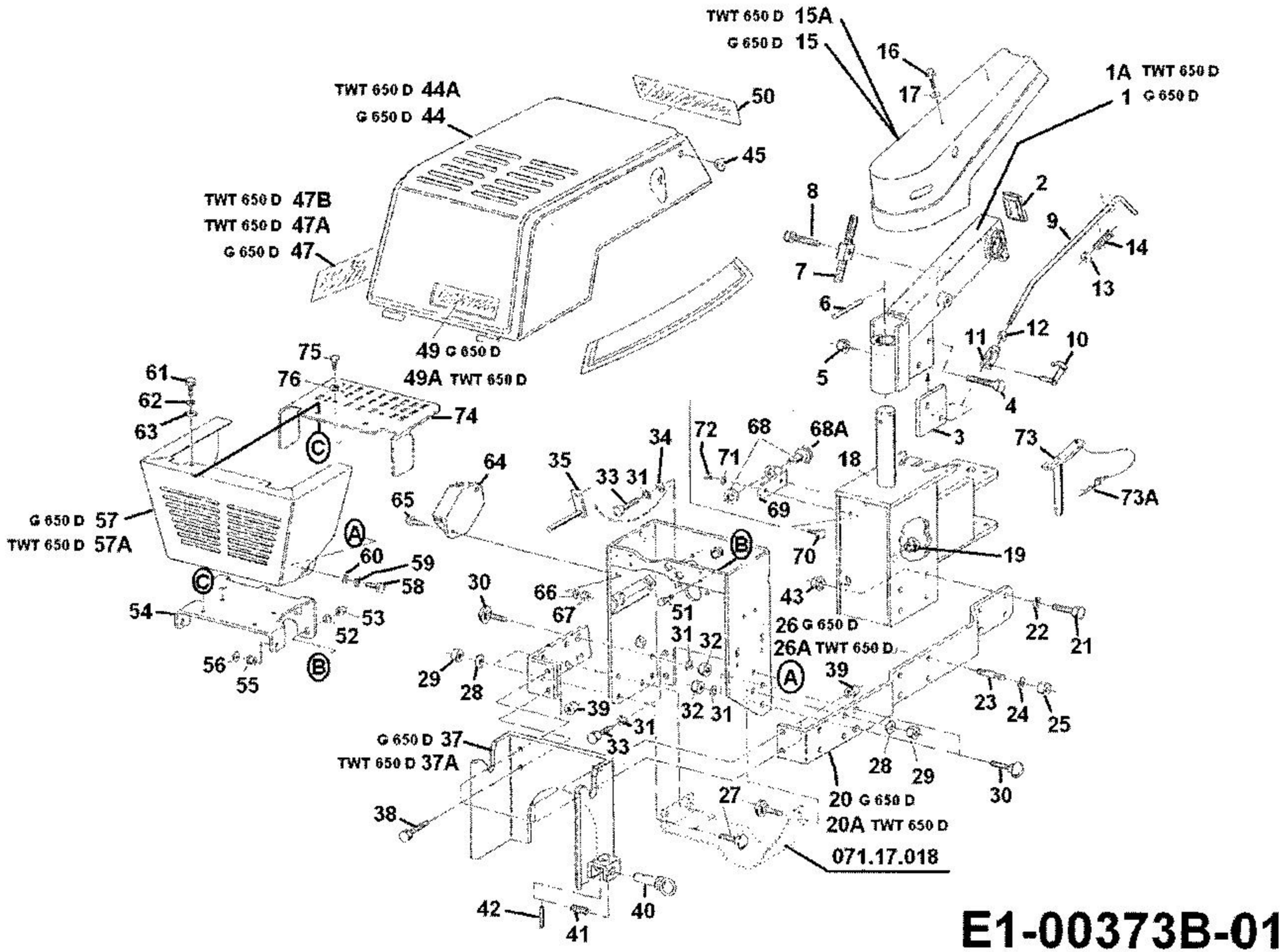
TWT 650 D 15A
G 650 D 15
16
17
1A TWT 650 D
1 G 650 D
TWT 650 D 44A
G 650 D 44
50
45
TWT 650 D 47B
TWT 650 D 47A
G 650 D 47
49 G 650 D
49A TWT 650 D
8
7
6
5
2
9
14
13
11
12
10
4
3
75
76
74
61
62
63
G 650 D 57
TWT 650 D 57A
64
65
35
33
31
34
72
71
68
68A
69
70
18
73
73A
19
60
59
58
54
53
52
56
55
30
66
67
51
31
32
43
26 G 650 D
26A TWT 650 D
39
22
21
23
24
25
29
28
39
31
33
G 650 D 37
TWT 650 D 37A
38
27
20 G 650 D
20A TWT 650 D
071.17.018
42
41
40

E1-00373B-01