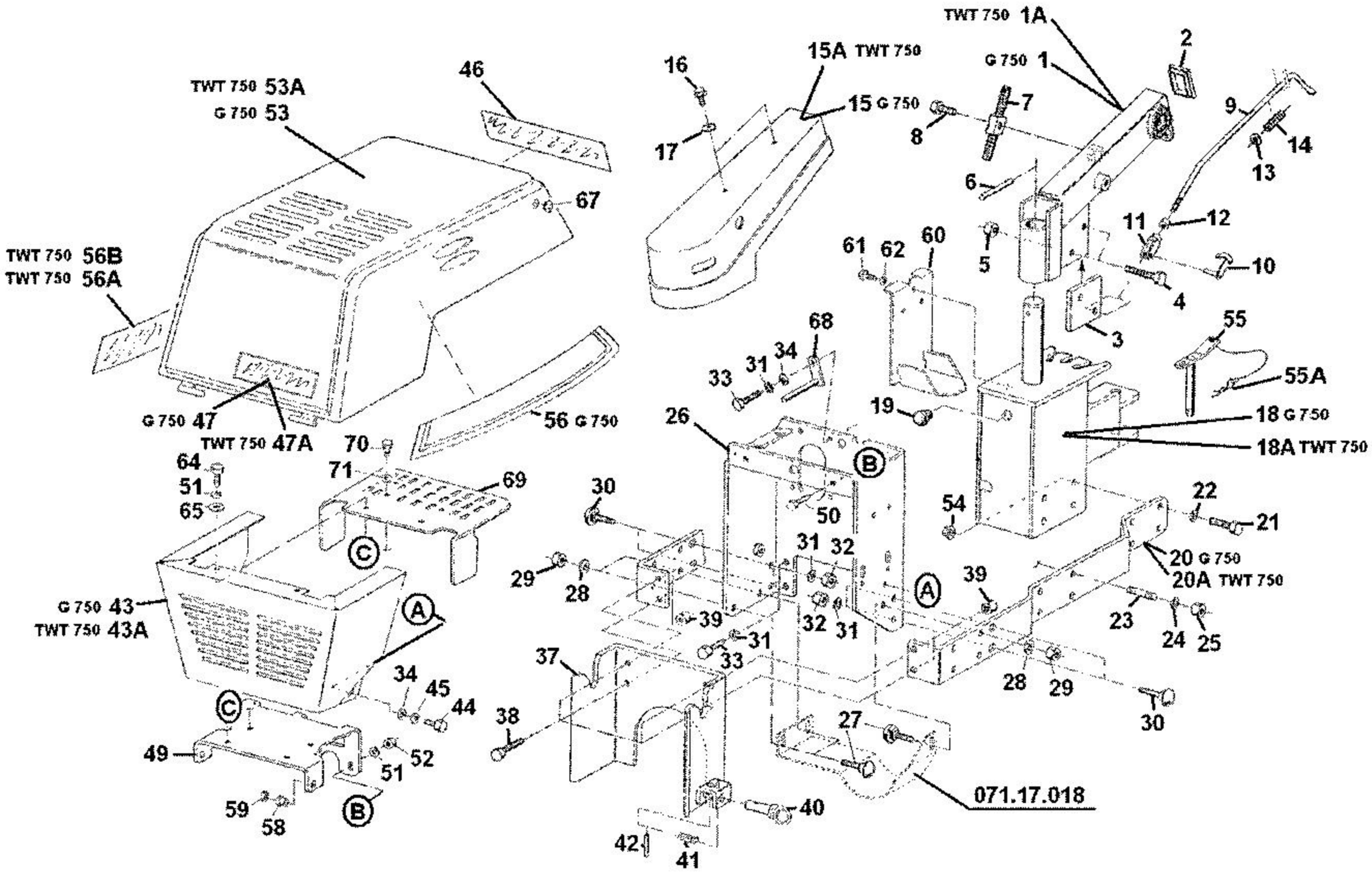
TWT 750 1A
G 750 1
2
15A TWT 750
15 G 750
16
17
7
8
6
9
14
13
11
12
10
5
4
3
61
62
60
68
33
31
34
55
55A
19
18 G 750
18A TWT 750
26
B
50
54
22
21
20 G 750
20A TWT 750
39
23
24
25
28
29
30
A
32
31
37
38
27
40
41
42
071.17.018
TWT 750 53A
G 750 53
46
67
TWT 750 56B
TWT 750 56A
G 750 47
TWT 750 47A
56 G 750
70
71
69
64
51
65
C
G 750 43
TWT 750 43A
45
44
52
49
59
58

E1-00301C-01