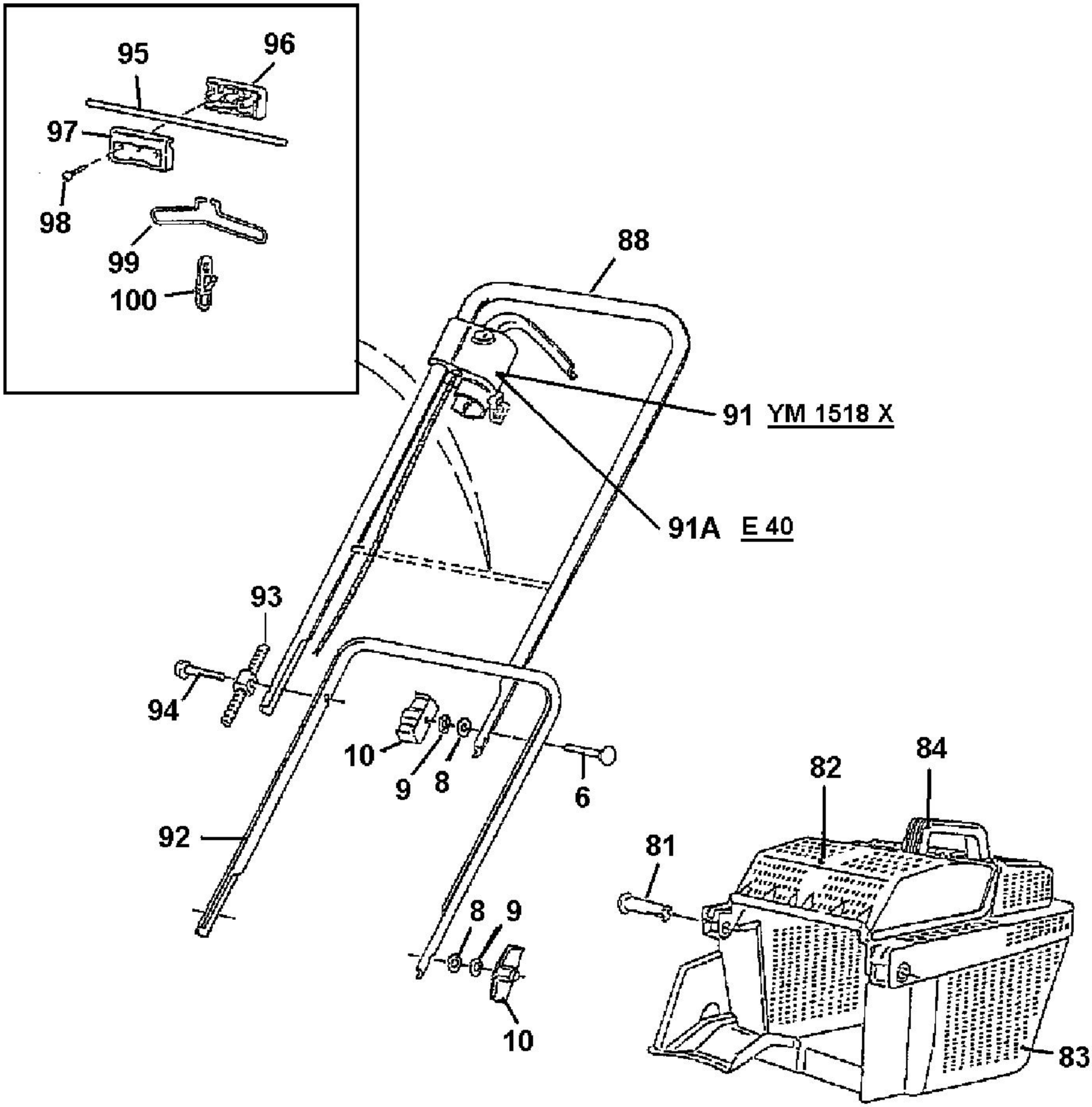

fsg

A1997-5733-78