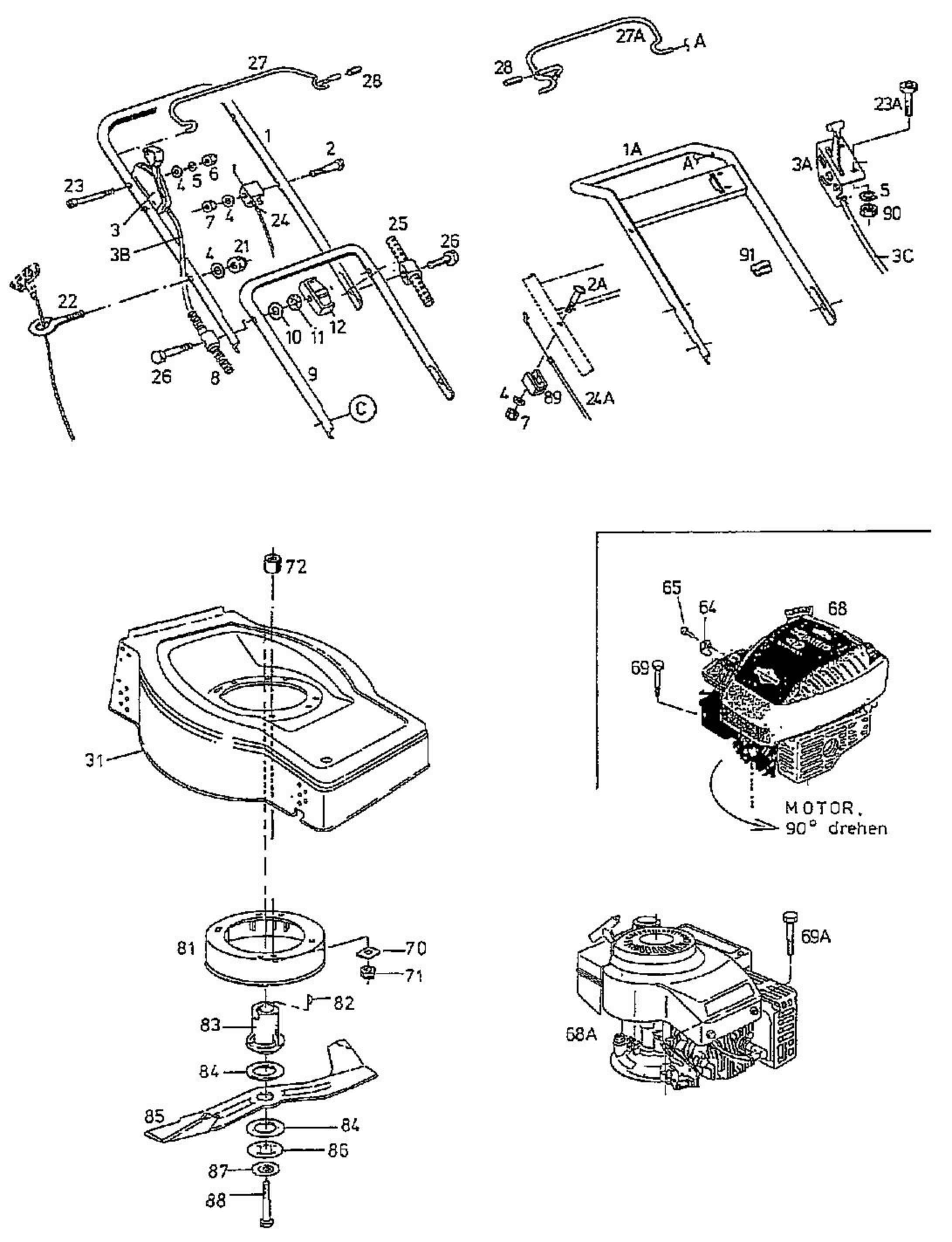
27
28
1
2
23
4
5
6
7
4
24
3
3B
4
21
25
26
22
10
11
12
26
8
9
C
27A
A
28
23A
1A
A
3A
5
90
91
3C
2A
4
89
24A
7
72
31
65
64
68
69
MOTOR,
90° drehen
81
70
71
82
83
84
85
84
86
87
88
69A
68A