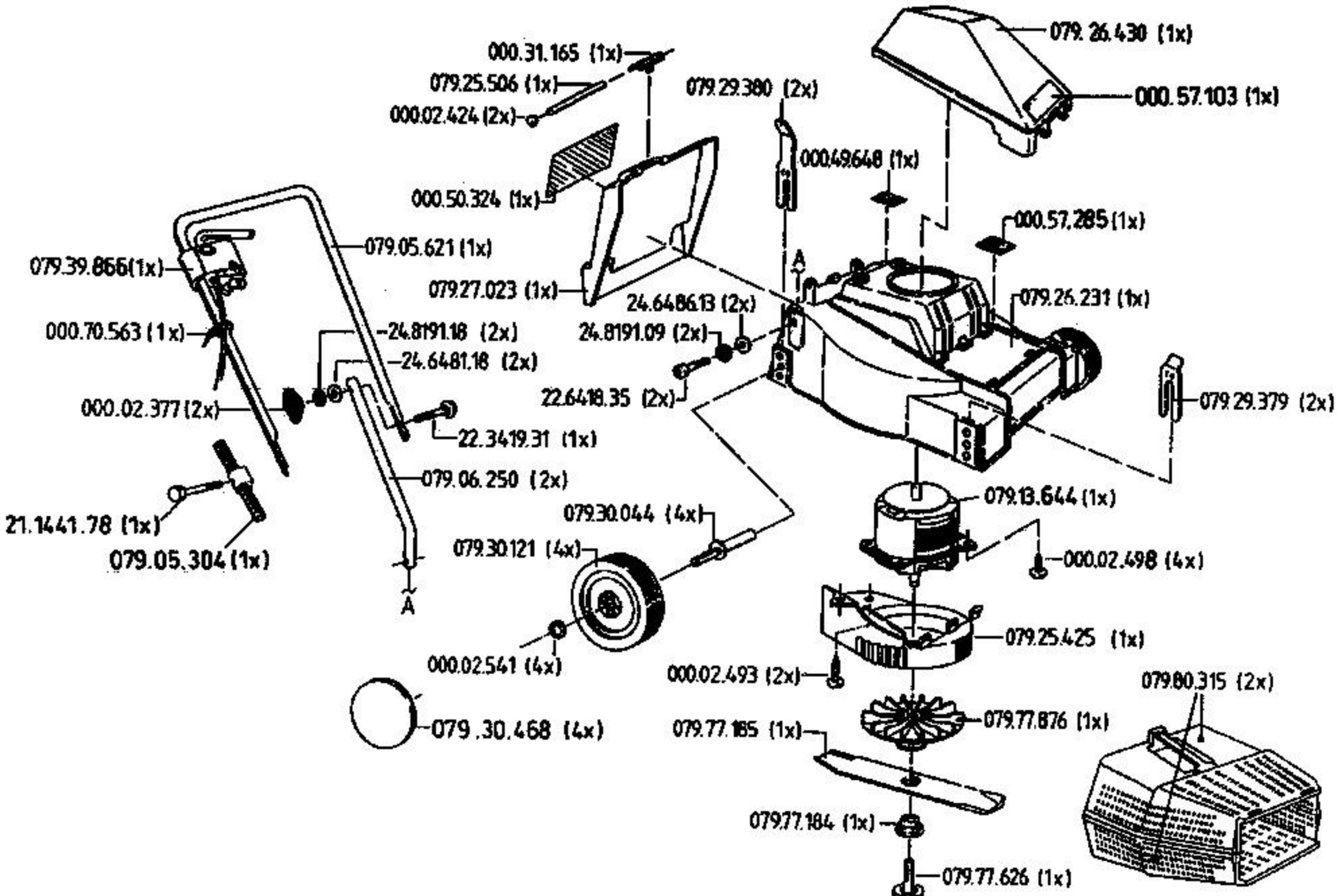
079.26.430 (1x)
000.57.103 (1x)
000.31.165 (1x)
079.25.506 (1x)
000.02.424 (2x)
079.29.380 (2x)
000.49.648 (1x)
000.50.324 (1x)
000.57.285 (1x)
079.05.621 (1x)
079.39.866 (1x)
079.27.023 (1x)
A
24.6486.13 (2x)
079.26.231 (1x)
000.70.563 (1x)
24.8191.18 (2x)
24.8191.09 (2x)
24.6481.18 (2x)
22.6418.35 (2x)
079.29.379 (2x)
000.02.377 (2x)
22.3419.31 (1x)
079.06.250 (2x)
079.13.644 (1x)
21.1441.78 (1x)
079.30.044 (4x)
079.05.304 (1x)
079.30.121 (4x)
000.02.498 (4x)
A
079.25.425 (1x)
000.02.541 (4x)
000.02.493 (2x)
079.80.315 (2x)
079.30.468 (4x)
079.77.876 (1x)
079.77.185 (1x)
079.77.184 (1x)
079.77.626 (1x)