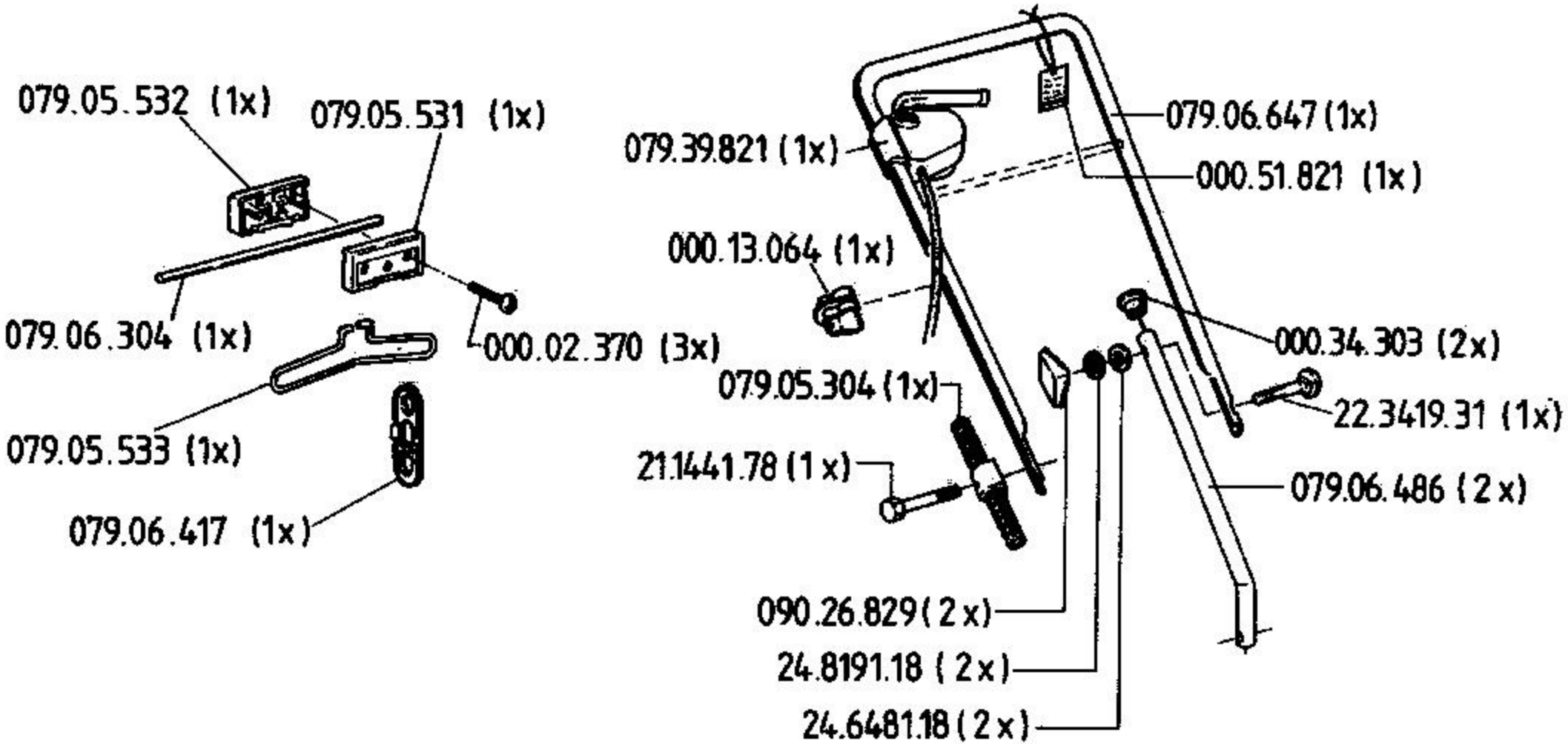
079.05.532 (1x)
079.05.531 (1x)
079.06.304 (1x)
000.02.370 (3x)
079.05.533 (1x)
079.06.417 (1x)
079.39.821 (1x)
079.06.647 (1x)
000.51.821 (1x)
000.13.064 (1x)
000.34.303 (2x)
079.05.304 (1x)
22.3419.31 (1x)
21.1441.78 (1x)
079.06.486 (2x)
090.26.829 (2x)
24.8191.18 (2x)
24.6481.18 (2x)