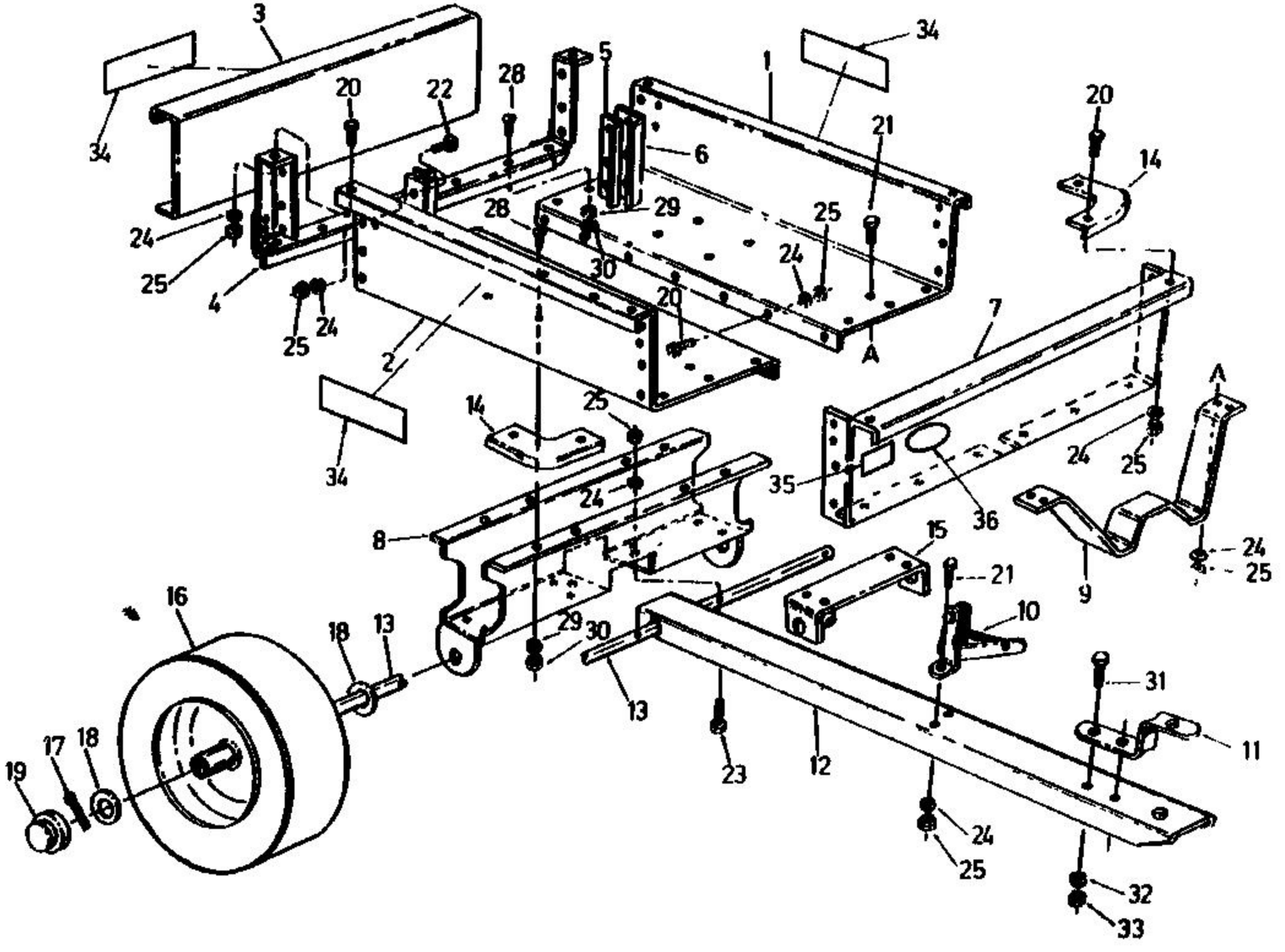

3
34
20
22
28
5
1
34
6
21
20
14
24
25
4
28
29
30
25
24
20
25
24
2
A
7
34
14
25
24
35
36
24
25
A
8
15
21
9
24
25
16
18
13
29
30
10
13
31
11
17
18
19
23
12
24
25
32
33