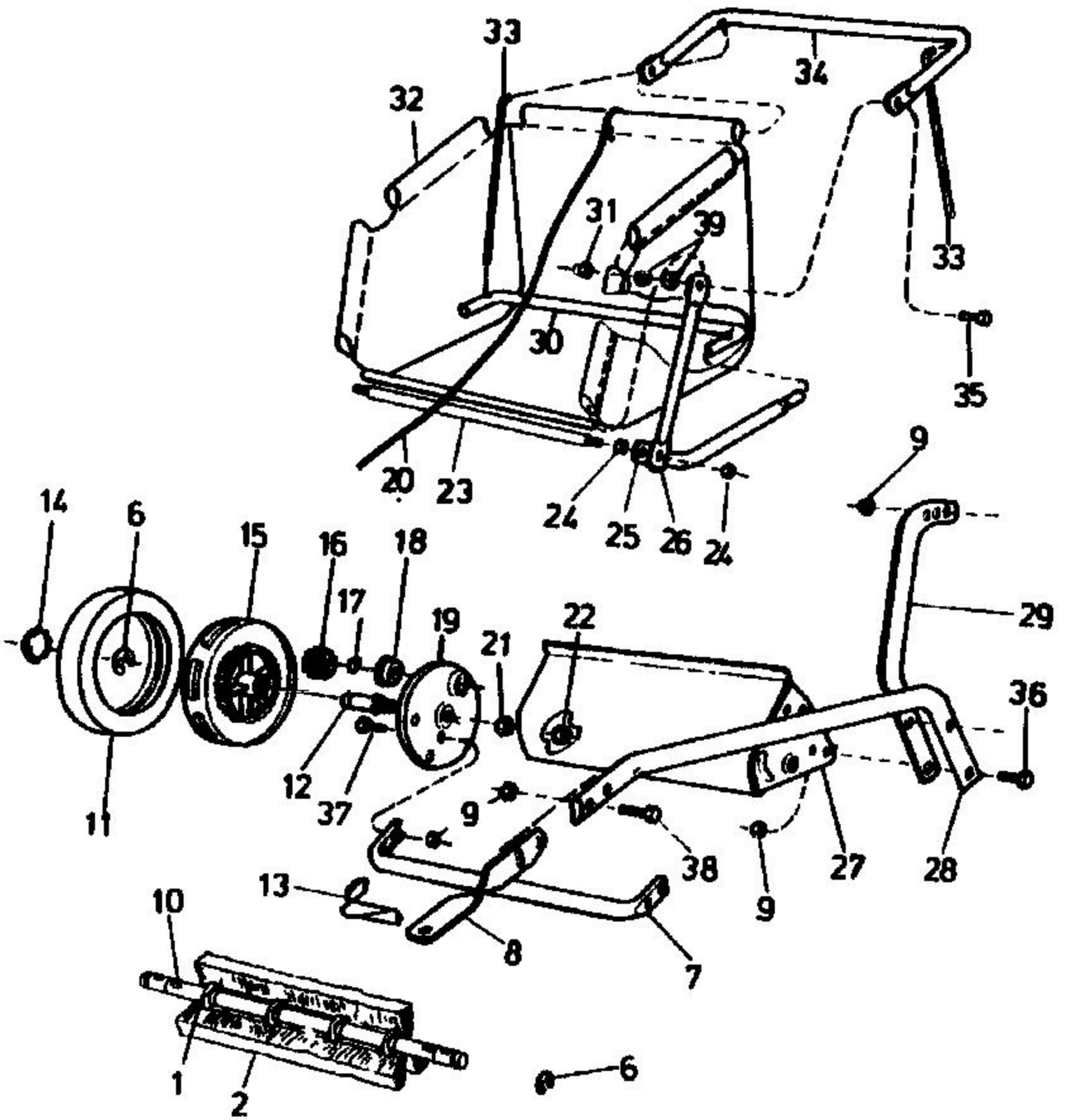
33
34
32
31
39
33
30
35
20
23
24
25
26
24
9
14
6
15
16
18
17
19
21
22
29
36
12
37
9
38
27
28
11
9
13
10
8
7
1
2
6