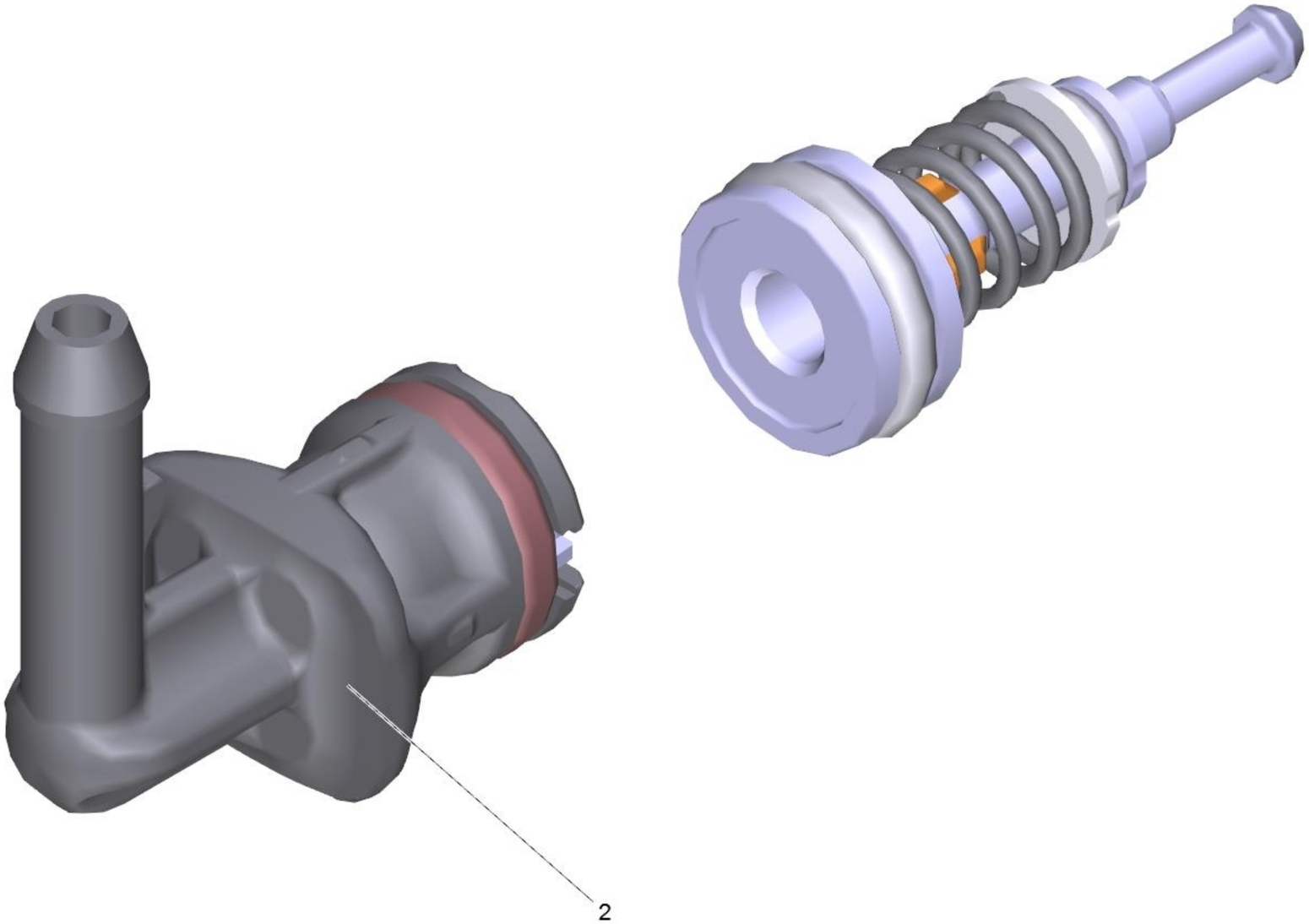
2